User's Guide
Guía del usuario
Manuel de l'utilisateur
Gebruikersgids
Guida per l'utente
Руководство пользователя
Guia do usuário
دليل المستخدم

NC200T

Large Tilt mount

OM1004463

Max screen size: 80"
Max weight 200 lbs – 90.7 kg

CAUTION: DO NOT EXCEED MAXIMUM LISTED WEIGHT CAPACITY. SERIOUS INJURY OR PROPERTY DAMAGE MAY OCCUR!

PRECAUCIÓN: NO SUPERE LA CAPACIDAD DE PESO MÁXIMA INDICADA. PODRÍA OCURRIR DAÑOS MATERIALES GRAVES O LESIONES FÍSICAS.

ATTENTION : NE PAS DÉPASSER LA CAPACITÉ NOMINALE MAXIMALE MENTIONNÉE. DE SÉRIEUSES BLESSURES OU DES DOMMAGES MATÉRIELS POURRAIENT SE PRODUIRE !

VORSICHT: DIE ANGEGEBENE MAXIMALE TRAGFÄHIGKEIT NICHT ÜBERSCHREITEN. DIES KANN SCHWERE VERLETZUNGEN ODER SACHSCHÄDEN ZUR FOLGE HABEN!

ATTENZIONE: NON SUPERARE LA CAPACITÀ DI CARICO MASSIMA INDICATA. POTREBBERO VERIFICARSI INFORTUNI O DANNI AGLI OGGETTI!

ПРЕДОСТЕРЕЖЕНИЕ: ПРЕВЫШЕНИЕ УКАЗАННОЙ ПРЕДЕЛЬНОЙ НАГРУЗКИ НЕ ДОПУСКАЕТСЯ. ВОЗМОЖНО ПРИЧИНЕНИЕ СЕРЬЕЗНОГО ВРЕДА ЗДОРОВЬЮ И ИМУЩЕСТВУ!

CUIDADO: NÃO ULTRAPASSE A CAPACIDADE MÁXIMA DE PESO INDICADA. PODEM OCORRER LESÕES GRAVES OU DANOS À PROPRIEDADE!

إتنبيه: يحذر تجاوز الحمولة القصوى الواردة في القائمة؛ وإلا قد ينتج ضرر بالغ أو تلف بالممتلكات

www.omnimount.com

User's Guide - English
Guía del usuario - Español
Manuel de l'utilisateur - Français
Gebruikersgids - Deutsch
Guida per l'utente - Italiano
Руководство пользователя - русский язык
Português - Guia do usuário
دليل المستخدم – اللغة العربية
Příručka pro uživatele - čeština
Használati utasítás
Polski - podręcznik użytkownika
Ελληνικά - Οδηγός χρήστη
Türkçe - Kullanıcı Kılavuzu
תירבע - שמתשמל ריררדמ

Reduce.Reuse.Recycle

www.omnimount.com
1-800-MOUNT-IT
(1-800-668-6848)

ENGLISH DISCLAIMER - WARNING INFORMATION

Disclaimer – Ergotron, Inc. has extended every effort to ensure the accuracy and completeness of this manual; OmniMount is a registered trademark and brand of Ergotron, Inc. However, Ergotron, Inc. does not claim that the information covers all installation or operational variables. The information contained in this document is subject to change without notice or obligation of any kind. Regarding the information contained herein, Ergotron, Inc. makes no representation of warranty, expressed or implied, and assumes no responsibility for accuracy, sufficiency, or completeness of the information contained in this document.

WARNING: FAILURE TO READ, THOROUGHLY UNDERSTAND, AND FOLLOW ALL INSTRUCTIONS CAN RESULT IN SERIOUS PERSONAL INJURY, DAMAGE TO PERSONAL PROPERTY, OR VOIDING OF FACTORY WARRANTY!

It is the responsibility of the installer to ensure all components are properly assembled and installed using the instructions provided. If you do not understand these instructions or have any questions or concerns, please contact customer service at 1-800-668-6848 or info@omnimount.com.

Do not attempt to install or assemble this product if the product or hardware is damaged or missing. In the event that replacement parts or hardware are needed, please contact Customer Service at 1-800-668-6848 or info@omnimount.com. International customers needing assistance should contact the Dealer from which they purchased the product.

Wall Mounts:

The included hardware is designed for use on vertical walls constructed of wood studs. A wood stud wall is defined as consisting of a minimum of 2x4 wooden studs (2" wide by 4" deep) with a maximum of 5/8" drywall.

Wood studs must be 16" (406mm) or 24" (610mm) apart.

The included hardware is designed for use on vertical walls constructed of solid concrete. A concrete wall is defined as solid concrete with a minimum depth of 6" (152 mm).

If you're uncertain about the construction of your wall, then please consult a qualified contractor or installer for assistance. For a safe installation, the wall you are mounting to must support 4 times the weight of the total load. If not, then the surface must be reinforced to meet this standard. The installer is responsible for verifying that the wall structure and hardware used in any installation method will safely support the total load.

ESPAÑOL EXENCIÓN DE RESPONSABILIDAD - INFORMACIÓN DE ADVERTENCIA

Exención de responsabilidad: Ergotron, Inc. ha hecho todos los esfuerzos posibles por garantizar la precisión e integridad del presente manual; OmniMount es una marca comercial registrada de Ergotron, Inc. No obstante, Ergotron, Inc. no da a entender que la información del presente documento abarque todas las variables operativas y de instalación. La información que forma parte de este documento podrá cambiar sin previo aviso u obligación alguna. En lo relativo a la información que forma parte del presente documento, Ergotron, Inc. no formula declaración de garantía, explícita o implícita, ni asume responsabilidad alguna con respecto a la precisión, suficiencia o integridad de dicha información.

ADVERTENCIA: ¡EN CASO DE NO LEER, COMPRENDER COMPLETAMENTE Y RESPETAR TODAS LAS INSTRUCCIONES, PUEDEN PRODUCIRSE LESIONES FÍSICAS GRAVES, DAÑOS MATERIALES DE LA PROPIEDAD PRIVADA O LA ANULACIÓN DE LA GARANTÍA DE FÁBRICA!

Es responsabilidad del instalador cerciorarse de que todos los componentes queden montados e instalados correctamente mediante las instrucciones proporcionadas. Si no comprende estas instrucciones o tiene alguna pregunta o preocupación, por favor, póngase en contacto con el servicio de atención al cliente en el número de teléfono 1-800-668-6848 o en el correo electrónico info@omnimount.com.

No intente instalar o montar este producto si al propio producto o a las herramientas les faltan piezas o están dañados. En caso de que sean necesarias piezas o herramientas de repuesto, por favor, póngase en contacto con el Servicio de Atención al Cliente en el número de teléfono 1-800-668-6848 o en el correo electrónico info@omnimount.com. Los clientes internacionales que necesiten ayuda deben ponerse en contacto con el distribuidor al que le adquirieron el producto.

Montajes de pared:

Las herramientas incluidas están diseñadas para su uso en paredes verticales levantadas sobre vigas de madera. Una pared de vigas de madera se define como aquella pared de vigas de madera con dimensiones mínimas de 50,8 An x 101,6 Pr mm (2 x 4 pulgadas) con un panel de yeso de grosor máximo de 15,9 mm (5/8 pulg.).

Las vigas de madera tienen que estar separadas 406 mm (16 pulg.) o 610 mm (24 pulg.).

Las herramientas incluidas están diseñadas para su uso en paredes verticales fabricadas de cemento macizo. Una pared de cemento se define como cemento macizo con una profundidad mínima de 152 mm (6 pulg.).

Si tiene dudas acerca de la construcción de su pared, por favor, recurra a un contratista o instalador cualificado para que le ayude. Para una instalación segura, la pared sobre la que esté realizando el montaje debe sostener 4 veces el peso de la carga total. En caso contrario, debe reforzarse la superficie para que se cumpla esta norma. El instalador es el responsable de verificar que la estructura de la pared y las herramientas empleadas en cualquier método de instalación puedan sostener de forma segura la carga total.

FRANÇAIS EXONÉRATION DE RESPONSABILITÉ – AVERTISSEMENT

"Avertissements – Ergotron, Inc. a fait le maximum pour assurer l'exactitude et l'exhaustivité de ce manuel ; OmniMount est une marque déposée et une marque de Ergotron, Inc. Cependant, Ergotron, Inc. ne garantit pas que ces informations couvrent toutes les variables d'installation ou de fonctionnement. Les informations contenues dans ce document sont sujettes à modification sans préavis ou obligation d'aucune sorte.

Concernant les informations contenues dans ce document, Ergotron, Inc. ne fait aucune représentation de garantie, explicite ou implicite, et n'assume aucune responsabilité concernant l'exactitude, la suffisance ou l'exhaustivité des informations contenues dans ce document. "

AVERTISSEMENT : NE PAS LIRE, BIEN COMPRENDRE, ET SUIVRE TOUTES LES INSTRUCTIONS PEUT ENTRAÎNER DES BLESSURES GRAVES OU DES DOMMAGES AUX BIENS PERSONNELS, OU ANNULER LA GARANTIE D'USINE !

Il incombe à l'installateur de s'assurer que tous les composants sont correctement assemblés et installés suivant les instructions fournies. Si vous ne comprenez pas ces instructions, ou avez une quelconque question ou préoccupation, veuillez contacter le service à la clientèle au 1-800-668-6848 ou info@omnimount.com.

Ne tentez pas d'installer ou d'assembler ce produit si le produit ou le matériel est endommagé ou manquant. Dans le cas où des pièces de rechange ou de matériel sont nécessaires, veuillez communiquer avec le Service à la clientèle au 1-800-668-6848 ou info@omnimount.com. Les clients internationaux qui ont besoin d'aide doivent contacter le revendeur auprès duquel ils ont acheté le produit.

Supports muraux :

Le matériel fourni est conçu pour servir sur des parois verticales soutenues par des montants de bois. Un mur à ossature de bois est défini comme étant composé de montants en bois de 5×10 cm au minimum 5 cm de large par 10 cm de profondeur) avec des plaques de plâtre de 16 mm d'épaisseur au maximum.

Les montants de bois doivent être écartés de 40,6 cm ou de 61 cm.

Le matériel fourni est conçu pour servir sur des parois verticales entièrement en béton. Un mur de béton est considéré comme entièrement en béton si le béton fait au moins 152 mm d'épaisseur.

Si vous avez des doutes quant à la construction de votre mur, contactez un entrepreneur ou un installateur qualifié pour obtenir de l'aide. Pour une installation sécuritaire, le mur sur lequel vous faites l'installation doit pouvoir supporter 4 fois le poids de la charge totale. Si ce n'est pas le cas, la surface doit être renforcée pour répondre à cette norme. Il incombe à l'utilisateur de vérifier que la structure du mur et le matériel utilisés peuvent supporter sans danger la charge totale, quelle que soit la méthode d'installation choisie. L'installateur est responsable de vérifier que la structure du mur et la quincaillerie utilisées, peu importe la méthode d'installation, supporteront la charge totale en toute sécurité.

DEUTSCH HAFTUNGSAUSSCHLUSS - WARNHINWEISE

Haftungsausschluss – Ergotron, Inc. hat alles in seinen Kräften Stehende unternommen, um Korrektheit und Vollständigkeit dieser Anleitung zu gewährleisten; OmniMount ist eine eingetragene Marke von Ergotron, Inc. Ergotron, Inc. erhebt jedoch nicht den Anspruch, dass die hier vorgelegten Informationen alle Installations- oder Bedienungsvariablen abdecken. Die in diesem Dokument enthaltenen Informationen können jederzeit unangekündigt und ohne jegliche Verpflichtung geändert werden. Ergotron, Inc. gibt bezüglich der hier enthaltenen Informationen keine ausdrücklichen oder stillschweigenden Gewährleistungen ab und übernimmt keine Verantwortung für die Korrektheit, Angemessenheit oder Vollständigkeit der in diesem Dokument enthaltenen Informationen.

ACHTUNG: WENN DIESE ANLEITUNG NICHT GELESEN, GRÜNDLICH VERSTANDEN UND VOLLUMFÄNGLICH BEACHTET WIRD, KÖNNEN SCHWERE VERLETZUNGEN, BESCHÄDIGUNGEN VON PRIVATEM SACHBESITZ UND DAS ERLÖSCHEN DER WERKSGARANTIE DIE FOLGE SEIN!

Das Installationspersonal ist für die Sicherstellung verantwortlich, dass alle Komponenten ordnungsgemäß und unter Beachtung der beiliegenden Anleitung zusammengebaut und installiert werden. Wenn Sie diese Anleitung nicht verstehen, Fragen oder Bedenken haben, wenden Sie sich unter 1-800-668-6848 oder info@omnimount.com bitte an den Kundendienst.

Dieses Produkt darf nicht installiert oder zusammengebaut werden, wenn das Produkt beschädigt ist, zugehörige Befestigungsteile fehlen oder ebenfalls beschädigt sind. Sollten Ersatz- oder Befestigungsteile benötigt werden, wenden Sie sich unter 1-800-668-6848 oder info@omnimount.com bitte an den Kundendienst. Kunden im Ausland, die Unterstützung benötigen, sollten sich an den Händler wenden, von dem sie das Produkt käuflich erworben haben.

Wandhalterungen:

Die im Lieferumfang enthaltenen Befestigungsteile sind für den Gebrauch an vertikalen, mit Holzpfosten gebauten Wänden vorgesehen. Eine Holzpfostenwand besteht per Definition aus mindestens 50,8 mm breiten und 101,6 mm tiefen Holzpfosten und einer maximal 15,9 mm starken Gipskartonplatte.

Die Holzpfosten müssen in einem Abstand von 406 mm (16") oder 610 mm (24") angeordnet sein.

Die im Lieferumfang enthaltenen Befestigungsteile sind für den Gebrauch an vertikalen, aus Massivbeton gebauten Wänden vorgesehen. Eine Betonwand besteht per Definition aus Massivbeton mit einer minimalen Tiefe von 152 mm.

Wenn Sie bzgl. der Bauweise der jeweiligen Wand Zweifel haben, lassen Sie sich bitte von einem qualifizierten Bauunternehmer oder Installateur beraten. Für eine sichere Montage muss die Wand, an der Sie das Produkt anbringen, das Vierfache des Gewichts der Gesamtlast tragen. Andernfalls muss die Oberfläche so verstärkt werden, dass sie dieser Norm entspricht. Das Installationspersonal ist für die Sicherstellung verantwortlich, dass die Wandkonstruktion und die bei der gewählten Installationsmethode verwendeten Befestigungsteile die Gesamtlast sicher tragen.

ITALIANO DICHIARAZIONE DI NON RESPONSABILITÀ - INFORMAZIONI DI AVVERTENZA

Declinazione di responsabilità – Ergotron, Inc. ha esercitato tutto il suo impegno per garantire la precisione e la completezza del presente manuale; OmniMount è un marchio commerciale registrato e marchio di Ergotron, Inc. Tuttavia, Ergotron, Inc. non attesta che le informazioni trattino tutte le variabili di installazione e operatività. Le informazioni contenute nel presente documento sono soggette a modifica senza preavviso, né a obblighi di alcun genere. Riguardo alle informazioni contenute nel presente documento, Ergotron, Inc. non dichiara alcuna attestazione di garanzia, espressa o implicita, e non si assume alcuna responsabilità in relazione alla precisione, all'adeguatezza o alla completezza delle informazioni contenute nel presente documento.

AVVERTENZA: LA MANCATA LETTURA, COMPRENSIONE INTEGRALE E OSSERVANZA DI TUTTE LE ISTRUZIONI POTREBBE COMPORTARE GRAVI LESIONI PERSONALI, DANNI ALLE PROPRIETÀ PERSONALI OPPURE L'INVALIDAZIONE DELLA GARANZIA DI FABBRICA!

L'installatore ha il dovere di garantire che tutti i componenti siano assemblati correttamente e installati secondo le istruzioni fornite. Se non si comprendono le presenti istruzioni o per qualsiasi domanda o dubbio, si invita a contattare l'assistenza clienti al numero 1-800-668-6848 o all'indirizzo e-mail info@omnimount.com.

Non tentare di installare o assemblare questo prodotto, se il prodotto stesso o la viteria risultano danneggiati o mancanti. Qualora occorra sostituire componenti o viterie, si invita a contattare l'Assistenza clienti al numero 1-800-668-6848 o all'indirizzo e-mail info@omnimount.com. I clienti internazionali cui occorre assistenza devono contattare il Rivenditore presso cui hanno acquistato il prodotto.

Montaggi a parete:

La viteria in dotazione è destinata all'uso su pareti verticali costruite su assi in legno. Per parete di assi in legno si intende una parete consistente di assi in legno di almeno 2x4 (2" di ampiezza per 4" di profondità) con un massimo di cartongesso da 5/8".

Le assi di legno devono essere distanti tra loro 16" (406 mm) oppure 24" (610 mm).

La viteria in dotazione è destinata all'uso su pareti verticali costruite con cemento solido. Per parete in cemento si intende una parete in cemento solido con una profondità massima di 6" (152 mm).

La viteria in dotazione è destinata all'uso su pareti verticali costruite con pareti verticali a intercapedine. Per parete a intercapedine si intende un cartongesso al massimo di 5/8" con uno spazio vuoto profondo almeno 4" dietro di esso.

La viteria in dotazione è destinata all'uso su pareti verticali costruite con assi di metallo. Per parete di metallo si intende una parete consistente di assi di metallo di almeno 2x4 (2" di ampiezza per 4" di profondità) con un massimo di cartongesso da 5/8".

La viteria in dotazione non è destinata all'uso su assi di metallo o pareti di assi di metallo o blocchi forati in calcestruzzo.

In caso di dubbi sulla struttura della parete, consultare un fornitore o installatore qualificato per ottenere assistenza. Per garantire un'installazione sicura, la parete su cui si effettua il montaggio deve sostenere un peso quattro volte superiore al carico totale. Altrimenti, occorrerà rafforzare la superficie per soddisfare tale criterio. L'installatore deve verificare che la struttura della parete e la viteria utilizzata in qualsiasi metodo di installazione sosterrà in piena sicurezza il carico totale.

РУССКИЙ DISCLAIMER - ОТКАЗ ОТ ОТВЕТСТВЕННОСТИ - ПРЕДУПРЕДИТЕЛЬНАЯ ИНФОРМАЦИЯ

Заявление об отказе от ответственности – Компания Ergotron, Inc. предпринимает все возможные усилия для, чтобы сделать настоящее руководство максимально точным и полным; OmniMount - зарегистрированная торговая марка и торговый знак компании Ergotron, Inc. При этом Ergotron, Inc. не утверждает, что информация, приведенная в руководстве, охватывает все возможные варианты установки и эксплуатации. Информация, содержащаяся в настоящем документе, подлежит изменению без предварительного уведомления и принятия на себя каких-либо обязательств. В отношении информации, содержащейся в настоящем документе, компания Ergotron, Inc. не дает гарантии, явно выраженной или подразумеваемой. Также компания не несет ответственность за точность, достаточность или полноту информации, содержащейся в настоящем документе.

ПРЕДУПРЕЖДЕНИЕ: НЕСОБЛЮДЕНИЕ РЕКОМЕНДАЦИЙ О ВНИМАТЕЛЬНОМ ОЗНАКОМЛЕНИИ И ИЗУЧЕНИИ ВСЕХ ИНСТРУКЦИЙ С ПОСЛЕДУЮЩИМ ОБЕСПЕЧЕНИЕМ ИХ ВЫПОЛНЕНИЯ МОЖЕТ ПРИВЕСТИ К СЕРЬЕЗНЫМ ТРАВМАМ, ПОВРЕЖДЕНИЮ ЛИЧНОЙ СОБСТВЕННОСТИ ИЛИ ОТМЕНЕ ЗАВОДСКОЙ ГАРАНТИИ!

Правильность сборки и установки всех компонентов в соответствии с предоставленными инструкциями входит в зону ответственности установщика. Если Вы не понимаете эти инструкции или у Вас есть любые вопросы, обратитесь в службу клиентской поддержки по телефону 1-800-668-6848 или адресу электронной почты info@omnimount.com.

Не пытайтесь осуществить сборку или установку этого изделия в случае повреждения или отсутствия каких-либо его компонентов. В такой ситуации требуется замена деталей или аппаратной части. Для этого обратитесь в Службу клиентской поддержки по телефону 1-800-668-6848 или адресу электронной почты info@omnimount.com. Если клиент, которому требуется поддержка, не является резидентом страны производителя, то обращаться следует к Дилеру, у которого изделие было приобретено.

Настенные крепления:

Входящее в комплект оборудование предназначено для монтажа на вертикальные деревянные каркасные стены. Деревянная каркасная стена состоит, как минимум, из 2x4 деревянных стоек (50 мм (2") в ширину и 100 мм (4") в глубину) и гипсокартоновых панелей максимальной толщиной 5/8".

Расстояние между деревянными дюбелями должно быть равным 406 мм (16") или 610 мм (24").

Входящее в комплект оборудование предназначено для монтажа на бетонных стенах. Бетонная стена выполнена из сплошного бетона с минимальной глубиной 152 мм (6").

Входящее в комплект оборудование предназначено для монтажа на вертикальные пустотелые стены. Вертикальная пустотелая стенка состоит из гипокартонной плиты максимальной толщиной 5/8", за которой находится пустое пространство минимальной глубиной 100 мм (4").

Входящее в комплект оборудование предназначено для монтажа на вертикальные стены из металлических стоек. Такая стена состоит, как минимум, из 2x4 металлических стоек (50 мм (2") в ширину и 100 мм (4") в глубину) и гипсокартоновых панелей максимальной толщиной 5/8".

Входящее в комплект оборудование не предназначено для монтажа на металлические стойки или стены из шлакобетона.

Если Вы точно не знаете, какую конструкцию имеет Ваша стена, то обратитесь за помощью к квалифицированному подрядчику или установщику. В целях обеспечения безопасности установки стена, на которой осуществляется монтаж, должна иметь несущую способность, в 4 раза превышающую суммарную нагрузку монтируемого оборудования. Если данное условие не соблюдается, то для соответствия стандарту необходимо выполнить укрепление поверхности. При этом установщик несет ответственность за подтверждение того, что суммарная нагрузка является безопасной для конструкции стены и монтируемого оборудования.

PORTUGUÊS ISENÇÃO DE RESPONSABILIDADE - INFORMAÇÕES SOBRE GARANTIA

Isenção de responsabilidade – A Ergotron, Inc. empreendeu todos os esforços para garantir a precisão e a perfeição deste manual; OmniMount é uma marca registrada da Ergotron, Inc. Entretanto, a Ergotron, Inc. não afirma que as informações cobrem todas as variáveis operacionais ou de instalação. As informações contidas neste documento estão sujeitas a alterações sem notificação prévia ou obrigação de nenhuma espécie. Em relação às informações aqui contidas, a Ergotron, Inc. não faz nenhuma declaração de garantia, expressa ou implícita, e não assume nenhuma responsabilidade pela precisão, suficiência ou perfeição das informações contidas neste documento.

AVISO: DEIXAR DE LER, ENTENDER INTEGRALMENTE E SEGUIR TODAS AS INSTRUÇÕES PODE RESULTAR EM FERIMENTOS GRAVES, DANOS À PROPRIEDADE PESSOAL OU ANULAÇÃO DA GARANTIA DE FÁBRICA!

É responsabilidade do instalador garantir que todos os componentes estejam montados e instalados adequadamente usando as instruções fornecidas. Caso você não entenda estas instruções ou tenha dúvidas ou preocupações, entre em contato com o serviço ao cliente pelo telefone 1-800-668-6848 ou pelo e-mail info@omnimount.com.

Não tente instalar ou montar este produto se ele ou as ferragens estiverem danificados ou ausentes. Caso haja necessidade de substituição de peças ou ferragens, entre em contato com o serviço ao cliente pelo telefone 1-800-668-6848 ou pelo e-mail info@omnimount.com. Clientes internacionais que precisem de assistência devem entrar em contato com o revendedor do qual compraram o produto.

Montagem na parede:

As ferragens incluídas foram projetadas para uso em paredes verticais construídas de colunas de madeira. Uma parede com colunas de madeira é definida como consistindo em colunas de madeira de 2x4 (2" de largura x 4" de profundidade) com no máximo 5/8" de gesso.

Os pinos de madeira devem ficar a 406 mm (16") ou 610 mm (24") de distância entre eles.

As ferragens incluídas foram projetadas para uso em paredes verticais construídas de concreto sólido. Uma parede de concreto é definida como concreto sólido com profundidade mínima de 152 mm (6").

As ferragens incluídas foram projetadas para uso em paredes verticais ocas. Uma parede oca é definida como uma parede de gesso de no máximo 5/8" com um espaço vazio de no mínimo 4" atrás dela.

As ferragens incluídas foram projetadas para uso em paredes verticais construídas de colunas de metal. Uma parede com colunas de metal é definida como consistindo em colunas de metal de 2x4 (2" de largura x 4" de profundidade) com no máximo 5/8" de gesso.

As ferragens incluídas não são projetadas para uso com colunas de metal ou paredes de blocos de concreto.

Caso não tenha certeza sobre a construção de sua parede, consulte um empreiteiro ou instalador qualificado para obter assistência. Para uma instalação segura, a parede em que você estiver montando deve suportar 4 vezes o peso da carga total. Caso contrário, a superfície deve ser reforçada para atender essa norma. O instalador é responsável por verificar se a estrutura da parede e as ferragens usadas em qualquer método de instalação suportarão a carga total com segurança.

العربية إخلاء المسؤولية - المعلومات التحذيرية

لا تدعي أن المعلومات الواردة فيه تغطي كافة التثبيتات أو المتغيرات .Ergotron, Inc ومع ذلك، فإن شركة Ergotron, Inc. هي علامة تجارية مسجلة لشركة OmniMount .بذلت كافة الجهود في سبيل جعل هذا الدليل دقيقًا وكاملاً .Ergotron, Inc إخلاء المسؤولية – إن شركة لا تقدم أية ضمانات صريحة كانت أو ضمنية؛ كما أنها لا تتحمل أية مسؤولية عن دقة المعلومات الواردة في هذه .Ergotron, Inc التشغيلية. إن المعلومات الواردة في هذه الوثيقة قابلة للتغيير دون إشعار أو التزام من أي نوع. وبخصوص المعلومات الواردة في هذه الوثيقة، فإن شركة .الوثيقة أو اكتمالها أو كفايتها

!تحذير: يمكن أن يؤدي عدم قراءة جميع التعليمات أو الفهم الدقيق لها أو اتباعها إلى حدوث إصابات جسدية خطيرة أو أضرار بالممتلكات الشخصية أو إلى إلغاء ضمان المصنع

info@omni- يتحمل عامل التركيب مسؤولية ضمان تجميع جميع المكونات وتركيبها بشكل صحيح مستعينًا بالتعليمات المتوفرة. في حالة عدم فهم هذه التعليمات أو إذا كانت لديك أية أسئلة أو استفسارات، الرجاء الاتصال بخدمة العملاء على الرقم 1-800-668-6848 أو عبر الموقع mount.com.

كما يجب على العملاء الدوليين الراغبين في .info@omnimount.com لا تحاول تركيب هذا المنتج أو تجميعه في حالة وجود تلف أو نقص بمستلزماته. في حالة الحاجة لاستبدال أية قطع غيار أو أجهزة، الرجاء الاتصال بخدمة العملاء على الرقم 1-800-668-6848 أو عبر الموقع .المساعدة الاتصال بالوكيل الذي اشتروا منه هذا المنتج

:وحدات التركيب على الحائط

.(تم تصميم الجهاز المضمن للاستخدام على الحوائط العمودية المصنوعة من قوائم خشبية. ويُعرف حائط القوائم الخشبية على أنه الحائط المكون من قوائم خشبية لا تقل عن 2 × 4 (عرض 51 ملم أو 2 بوصة × عمق 102 ملم أو 4 بوصات) مع بطانة لا تزيد عن 16 ملم (5/8 بوصة .يجب أن تكون القوائم الخشبية 16 بوصة (406 مم) أو 24 بوصة (610 مم) كل على حده

.(تم تصميم الجهاز المُضمن للاستخدام على الحوائط العمودية المصنوعة من الطوب الأسمنتي. ويُعرف الحائط المصنوع من الطوب الأسمنتي على أنه الحائط الأسمنتي الصلب الذي لا يقل عمقه عن 6 بوصات (152 ملم

إذا كنت غير متأكد من نوعية مواد بناء الجدار، فالرجاء استشارة أحد المقاولين أو عمال التركيب المؤهلين من أجل المساعدة. وللتركيب الآمن، يجب أن يكون الحائط الذي تقوم بالتركيب عليه قادرًا على تحمل 4 أضعاف وزن الحمل الكلي. وإذا لم يكن الأمر كذلك، فيجب تدعيم السطح حتى .يصبح مستوفيًا لهذه المعايير. وتقع على عاتق عامل التركيب مسؤولية التحقق من أن بنية الحائط والأجهزة المستخدمة في أية عملية تركيب ستتحمل الحمل الكلي

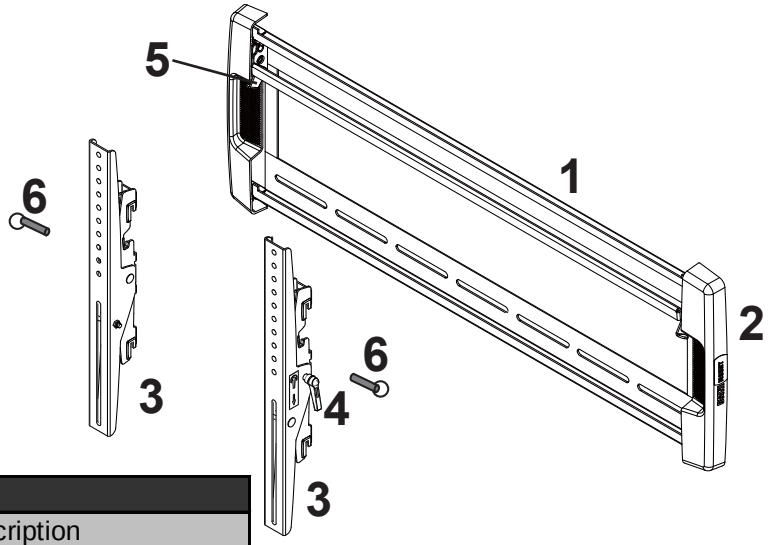

Monitor Kit		
Part #	Qty	Description
M-A	4	Philips screws M4 x 15mm
M-B	4	Philips screws M4 x 30mm
M-C	4	Philips screws M5 x 15mm
M-D	4	Philips screws M5 x 30mm
M-E	4	Philips screws M6 x 15mm
M-F	4	Philips screws M6 x 30mm
M-G	4	Philips screws M8 x 15mm
M-H	4	Philips screws M8 x 30mm
M-I	4	Round Spacers: M6-M8 x 5mm
M-J	4	Round Spacers: M6-M8 x 10mm
M-K	4	Round Washers: M4-M5
M-L	4	Round Washers: M6-M8
Wall Kit		
Part #	Qty	Description
W-A	4	M8 Lag Bolts
W-B	4	Wall Anchor
W-C	4	Steel Washer
Contents		
Part #	Qty	Description
1	1	Wall Plate
2	2	Side Cover
3	2	Tilt Rails
4	2	Tilt Adjustment Handle
5	1	Locking Bar
6	2	0˚ Tilt Locking Pins

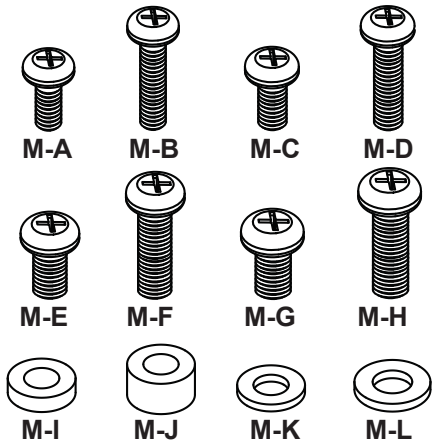

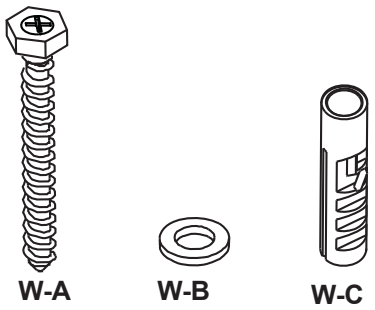

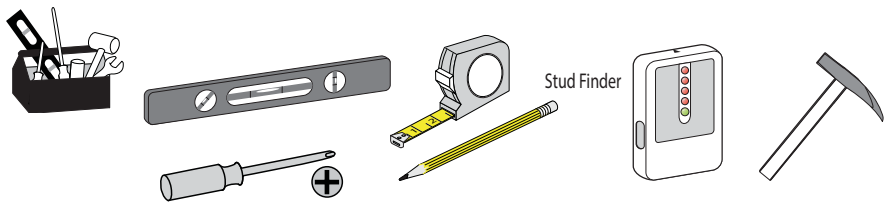

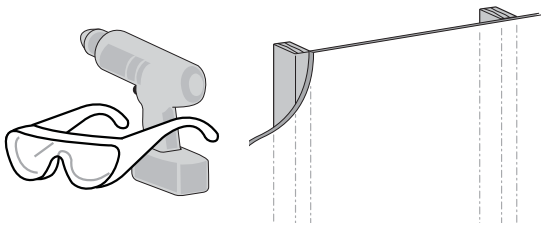

Ø 7/32" (5.5mm)
WOOD STUD
ESTRUCTURA DE MADERA
MONTANT DE BOIS
HOLZPFOSTEN
ASSE DI LEGNO
ДЕРЕВЯННАЯ СТОЙКА
COLUNA DE MADEIRA
دعامة خشبية

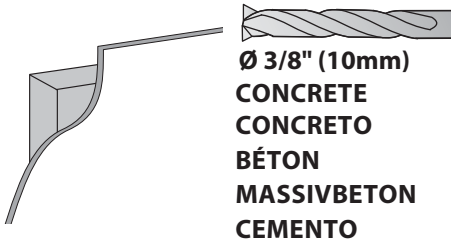

Ø 3/8" (10mm)
CONCRETE
CONCRETO
BÉTON
MASSIVBETON
CEMENTO
БЕТОН
CONCRETO
خرسانة

888-60-579-W-00 rev. E • 11/16

STEP 1

Determine mounting location.
Locate the wall mount bracket on the wall using the dimensions below, as a guide.

Determinación del lugar de montaje.
Ubique el soporte de montaje en pared sobre el muro utilizando como guía las dimensiones que se indican a continuación.

Déterminez l'emplacement de pose.
Localisez le support de fixation murale sur le mur en utilisant les dimensions ci-dessous, à titre indicatif.

Montageposition bestimmen
Die Wandmontagehalterung unter Verwendung der folgenden Maßangaben an die Wand halten.

Stabilire l'ubicazione di montaggio.
Posizionare la staffa per montaggio a parete sulla parete utilizzando come guida le dimensioni riportate più avanti.

Определите место монтажа.
Приложите монтажный кронштейн к стене, сверяясь с приведенными ниже размерами .

Determine o local de montagem.
Posicione o suporte de montagem na parede usando as dimensões a seguir como guia.

حدد موضع التركيب.
.حدد موضع مسند التركيب على الجدار مسترشدًا بالأبعاد المذكورة أدناه

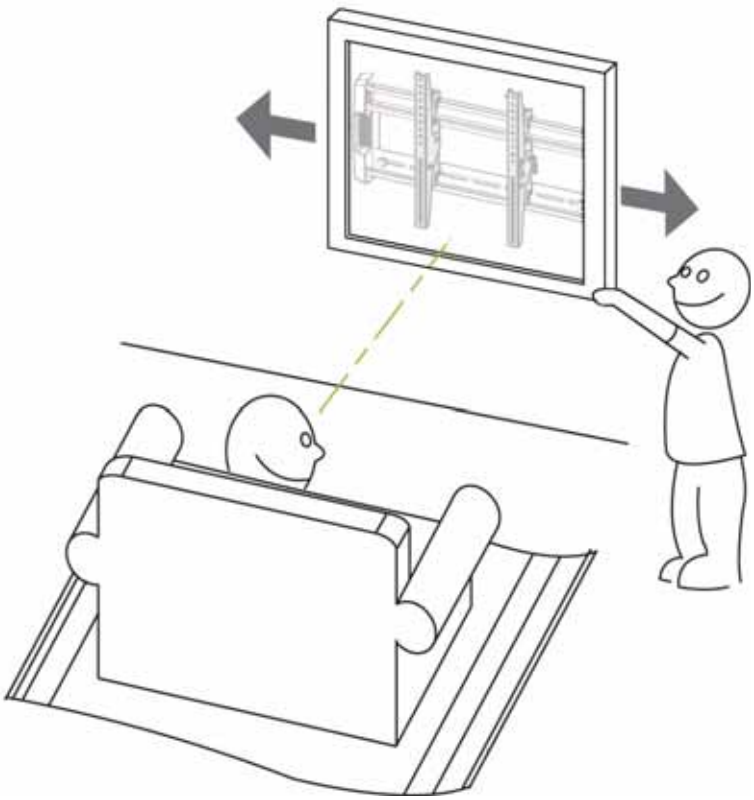

CAUTION: Before proceeding with this installation consult your TV/large display product guide for manufacturer recommendations on choosing a mounting location that will ensure optimum TV/large display performance. Location considerations might include: TV/large display height and viewing angle - based on height and distance of seating, room dimensions and size of TV/large display; access to power outlets; cable connections for speakers and other devices; protection from glare and heat, (windows, lamps, fireplace, air ducts) and vibration.

PRECAUCIÓN: Antes de proceder con la instalación, consulte la guía de producto de su televisor o pantalla grande para verificar las recomendaciones del fabricante sobre la elección de un lugar de montaje que asegure un óptimo desempeño del producto. Dentro de los aspectos para tener en cuenta con respecto a la ubicación se podrían incluir: Altura y ángulo de visión del televisor o la pantalla grande, con base en la altura y la distancia de los asientos, las dimensiones de la habitación y el tamaño del televisor o la pantalla; acceso a las tomas de corriente; conexiones de cables para los parlantes y otros dispositivos; protección contra el brillo y el calor; (ventanas, lámparas, chimeneas, conductos de aire) y vibración.

ATTENTION : Avant de procéder à cette installation, consultez les recommandations du fabricant sur le choix d'un emplacement de pose qui garantira des performances optimales dans le guide produit de votre TV/grand écran. Les considérations relatives à l'emplacement de pose peuvent inclure : La hauteur et l'angle de vision de la TV/du grand écran – en fonction de la hauteur de pose et de la distance des sièges, des dimensions de la pièce et de la taille de la TV/du grand écran, de l'accès aux prises de courant, des connexions des câbles pour haut-parleurs et autres périphériques, de la protection contre l'éblouissement et contre la chaleur, (fenêtres, lampes , cheminée, conduits d'air) et des vibrations.

VORSICHT: Bevor Sie mit dieser Installation fortfahren, lesen Sie in Ihrer TV/Großdisplay-Produktanleitung die Herstellerempfehlungen zur Auswahl einer geeigneten Montageposition, die eine optimale Leistung Ihres Fernsehgeräts/Großdisplays gewährleisten wird. Denkbare Aspekte bei der Positionswahl: Höhe des Fernsehgeräts/Großdisplays und Betrachtungswinkel – auf der Basis von Höhe und Abstand der Sitzgelegenheit, der Raumgröße und des Formats des Fernsehgeräts/Großdisplays, des Zugangs zu Steckdosen, der Kabelverbindungen für Lautsprecher und andere Geräte, des Schutzes vor Blendwirkung und Wärme (Fenster, Lampen, offener Kamin, Luftschächte) und von Vibrationen.

ATTENZIONE: Prima di procedere con questa installazione, consultare la guida del prodotto TV/megaschermo per conoscere le raccomandazioni del produttore in merito alla scelta dell'ubicazione di montaggio che garantirà le prestazioni ottimali della TV/del megaschermo. Le considerazioni relative all'ubicazione potrebbero riguardare: altezza e angolo visuale della TV/del megaschermo, in base all'altezza e alla distanza di visione da seduti, alle dimensioni dell'ambiente e alle dimensioni della TV/del megaschermo; l'accesso alle prese di corrente; i collegamenti a cavo per diffusori e altri dispositivi; la protezione da riflessi e calore (finestre, lampade, camino, condotti dell'aria) e dalle vibrazioni.

ПРЕДОСТЕРЕЖЕНИЕ: Прежде чем приступить к установке, ознакомьтесь с рекомендациями изготовителя вашего телевизора/дисплея по выбору места монтажа, обеспечивающего оптимальный просмотр изображения. При выборе места монтажа следует учитывать: высоту и угол обзора телевизора/дисплея в зависимости от высоты сиденья, расстояния до экрана, размера помещения, диагонали экрана; доступ к электророзеткам; прокладку кабеля к динамикам и другим устройствам; защиту от вибрации, бликов и нагрева (окна, лампы, камин, воздуховоды).

CUIDADO: Antes de prosseguir com a instalação, consulte o guia de sua TV/tela grande para informar-se sobre as recomendações do fabricante sobre como escolher um local de montagem que garantirá o desempenho ideal da TV/tela grande. As considerações sobre a localização podem incluir: Ângulo de visualização e altura da TV/tela grande - com base na altura e na distância dos assentos, dimensões da sala e do tamanho da TV/tela grande; acesso a tomadas, conexões de cabos para alto-falantes e outros dispositivos; proteção contra claridade e calor, (janelas, lâmpadas, lareiras, dutos de ar) e vibração.

تنبيه: يُراعى قبل مباشرة هذا التركيب الرجوع إلى دليل منتج التلفاز/الشاشة للإطلاع على توصيات المُصنع بشأن اختيار موضع تركيب يضمن الأداء الأمثل للتلفاز/ الشاشة. وقد يؤخذ في الاعتبار عند تحديد موضع التركيب منسوب ارتفاع التلفاز/ الشاشة وزاوية الرؤية – على أساس ارتفاع ومسافة القاعدة، وأبعاد الغرفة وحجم التلفاز/ الشاشة؛ توافر منافذ الكهرباء؛ وصلات الكابلات لمكبرات الصوت والأجهزة الأخرى؛ الحماية من التوهج والحرارة (النوافذ، المصابيح، المدفئة، أنابيب شفط الهواء) والاهتزاز.

STEP 2 - IMPORTANT

PLEASE BE SURE YOU HAVE FOLLOWED ALL STEPS (1-5) ON THE INSTALLATION TEMPLATE BEFORE PROCEEDING FURTHER WITH THIS INSTRUCTION MANUAL. IF YOU HAVE COMPLETED THE INSTALLATION TEMPLATE CORRECTLY, YOU SHOULD HAVE FOUR HOLES DRILLED INTO EITHER WOOD STUDS, OR SOLID CONCRETE.

ASEGURECE POR FAVOR QUE USTED HA SEGUIDO TODOS LOS PASOS (1-5) EN LA PLANTILLA DE INSTALACIÓN ANTES DE PROCEGRIR CON ESTE MANUAL DE INSTRUCCIÓN. SI USTED HA TERMINADO LA PLANTILLA DE INSTALACIÓN CORRECTAMENTE, USTED DEBE TENER QUATRO AGUJEROS PERFORADOS EN LA DE MADERA, O CONCRETO SÓLIDO.

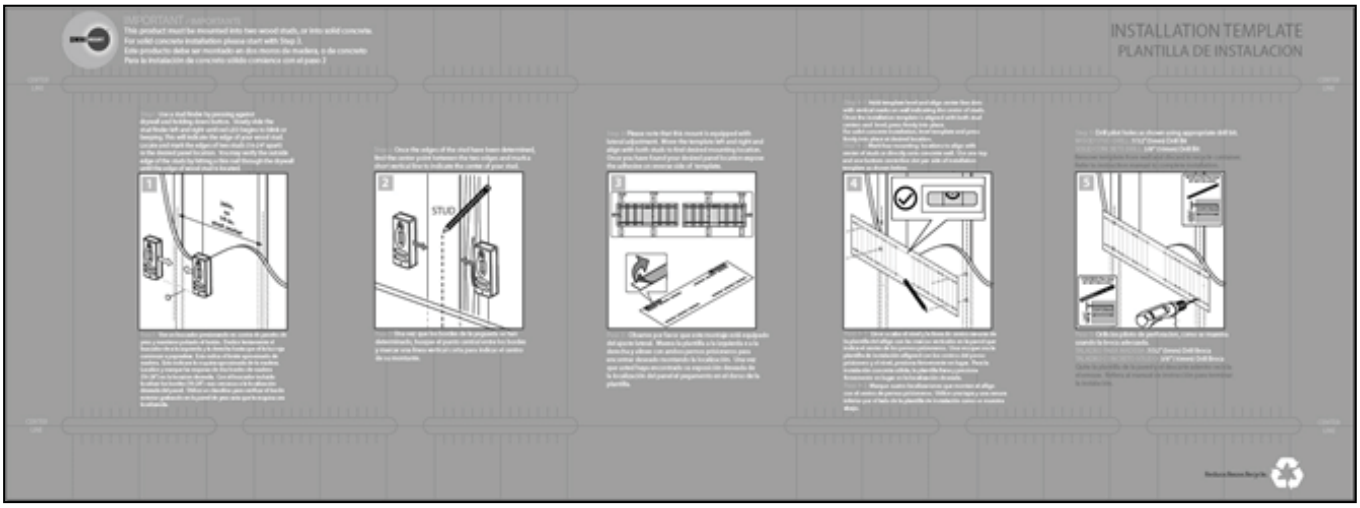

888-60-579-W-00 rev. E • 11/16

STEP 3 -INSTALL WALL PLATE - WOOD STUD INSTALLATION

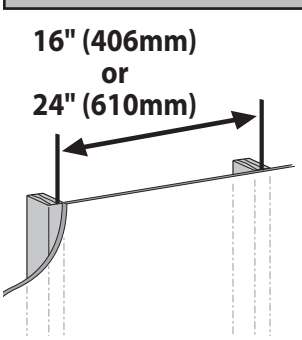

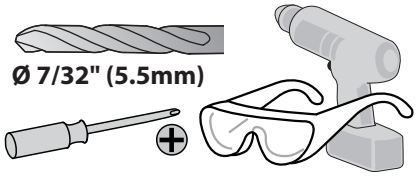

WOOD STUD
ESTRUCTURA DE MADERA
MONTANT DE BOIS
HOLZPFOSTEN
ASSE DI LEGNO
ДЕРЕВЯННАЯ СТОЙКА
COLUNA DE MADEIRA
دعامة خشبية

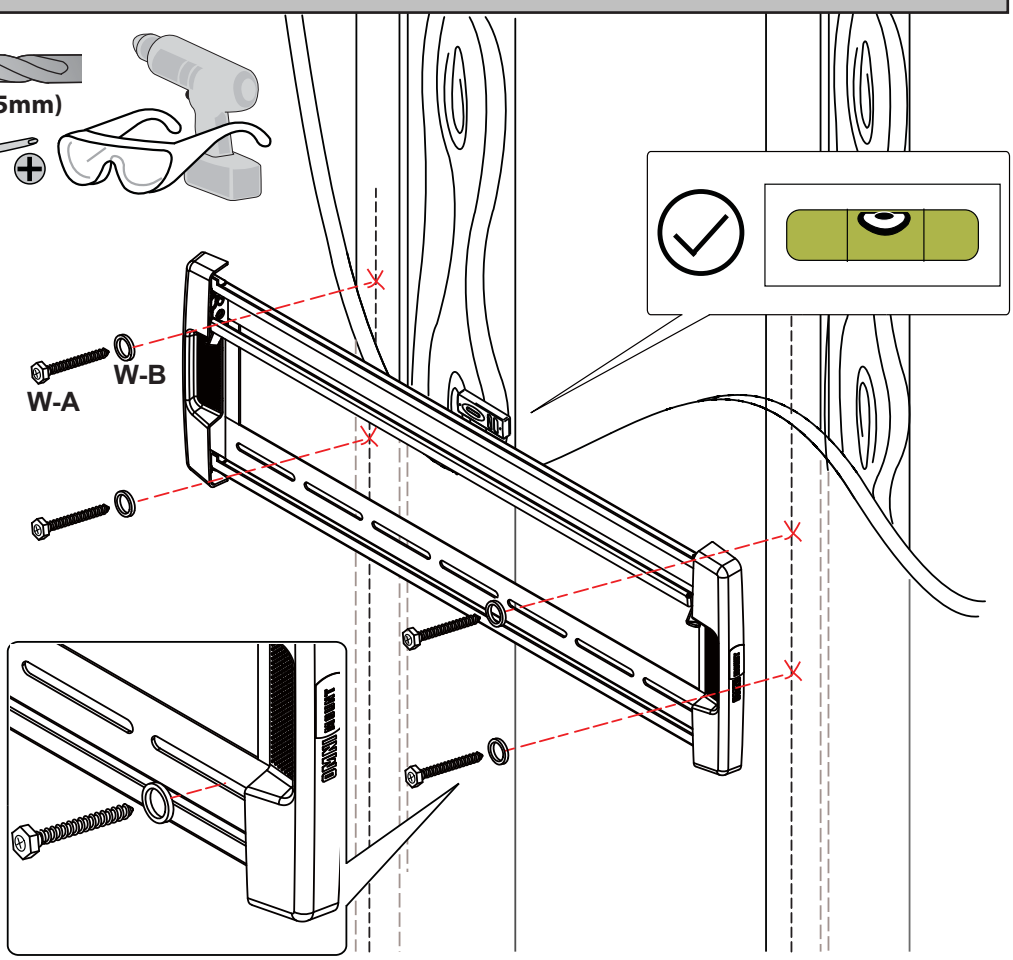

STEP 3 - INSTALL WALL PLATE - SOLID WALL INSTALLATION

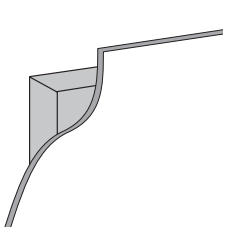

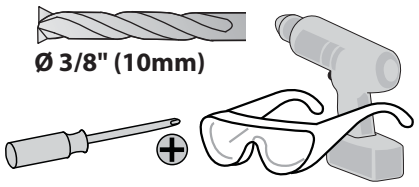

CONCRETE
CONCRETO
BÉTON
MASSIVBETON
CEMENTO
БЕТОН
CONCRETO
خرسانة

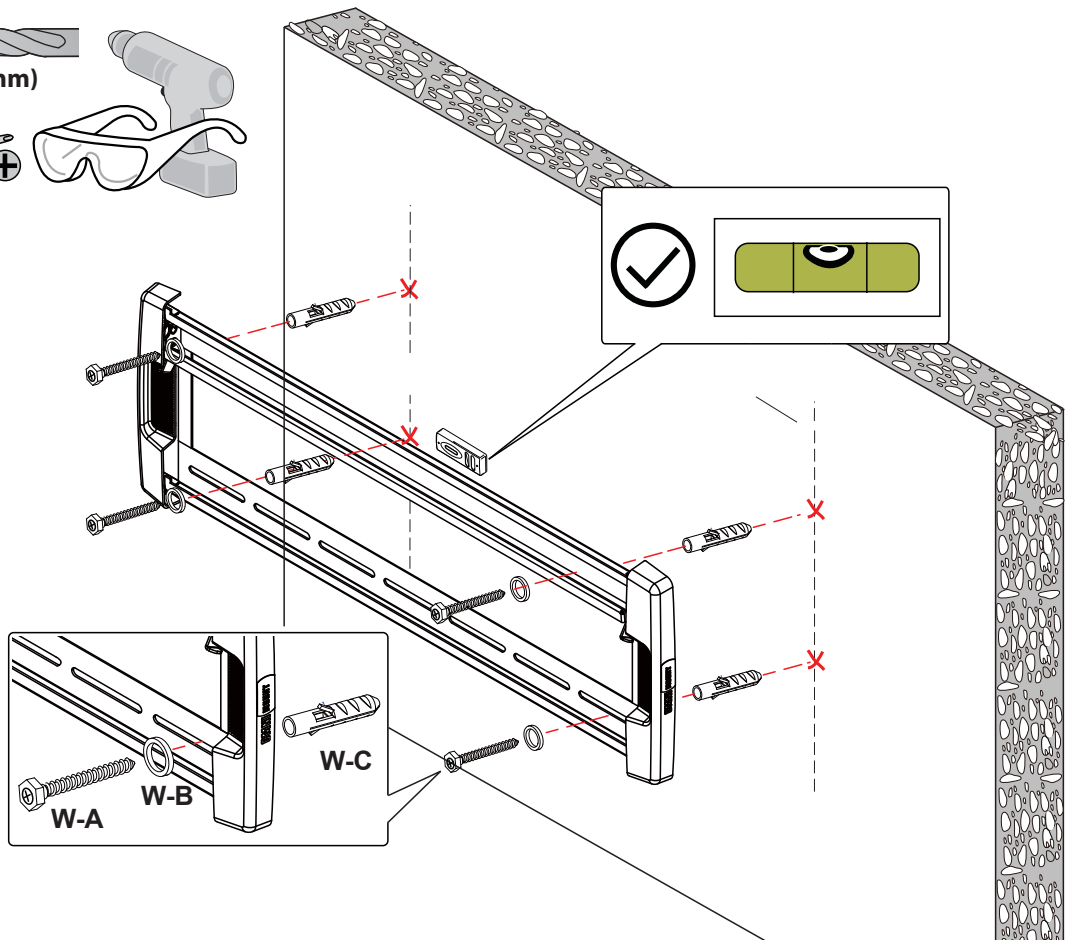

STEP 4 - ATTACH TV

Attach monitor using monitor hardware, M-A, M-B, etc…
Coloque la pantalla utilizando los materiales de instalación de la pantalla, M-A, M-B, etc…
Installer le moniteur avec les fixations de moniteur, M-A, M-B, etc…
Bringen Sie den Bildschirm mit den Bildschirm-Befestigungsteilen M-A, M-B usw. an.
Bevestig monitor via monitor hardware, M-A, M-B, enz…
Fissare il monitor utilizzando i componenti di montaggio, M-A, M-B, ecc…
Zamontuj monitor, używając narzędzi dołączonych do monitora, M-A, M-B, itp…
Připevněte monitor pomocí k tomu určených dílů, M-A, M-B, apod.
Szerelje fel a monitort az M-A, M-B stb. monitorszerelvénnyel…
Τοποθετήστε την οθόνη με το υλικό οθόνης, M-A, M-B, κ.λπ…
Prender o monitor utilizando o equipamento do monitor, M-A, M-B, etc.…
Påsæt skærm ved hjælp af skærm-hardware, M-A, M-B osv...
Kiinnitä näyttö käyttämällä näytön osia, M-A, M-B jne.
Fäst bildskärm genom att använda bildskärmshårdvara, M-A, M-B, etc...
Ataşaţi monitorul utilizând structura hardware pentru monitor, M-A, M-B etc…
Прикачете монитора, като използвате хардуер за монитор, M-A, M-B и др.…
Kinnitage ekraan ekraani paigaldusosade abil, M-A, M-B jne…
Piestipriniet monitoru,izmantojot monitora detaļas, M-A, M-B utt.
Pritvirtinti monitorių naudojant monitoriaus aparatūrą, M-A, M-B ir t.t.
Pritrdite monitor s pomočjo kovinskih delov za monitor, M-A, M-B itd.…
Pripevnite obrazovku pomocou na to určených dielov, M-A, M-B atd.
Прикрепите монитор с помощью крепежа для монитора, M–A, M–B, и т. д.
Monitör donanımı, M-A, M-B vb. kullanarak monitörü takın…
Fest skjermen med skjermdelene M-A, M-B etc...
ارطب المرقاب باستخدام مستلزمات المرقاب، M-A، M-B, الخ.
使用显示器硬件 M-A、M-B 等联接显示器
モニタハードウェア、M-A、M-Bなどを使って、モニタを取り付けます。

CAUTION! HAND TIGHTEN ONLY. OVERTIGHTENING MAY DAMAGE YOUR FLAT PANEL.

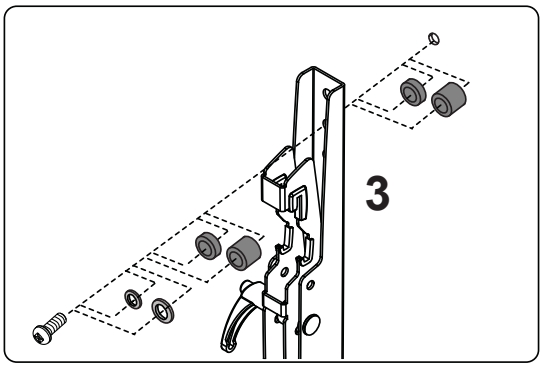

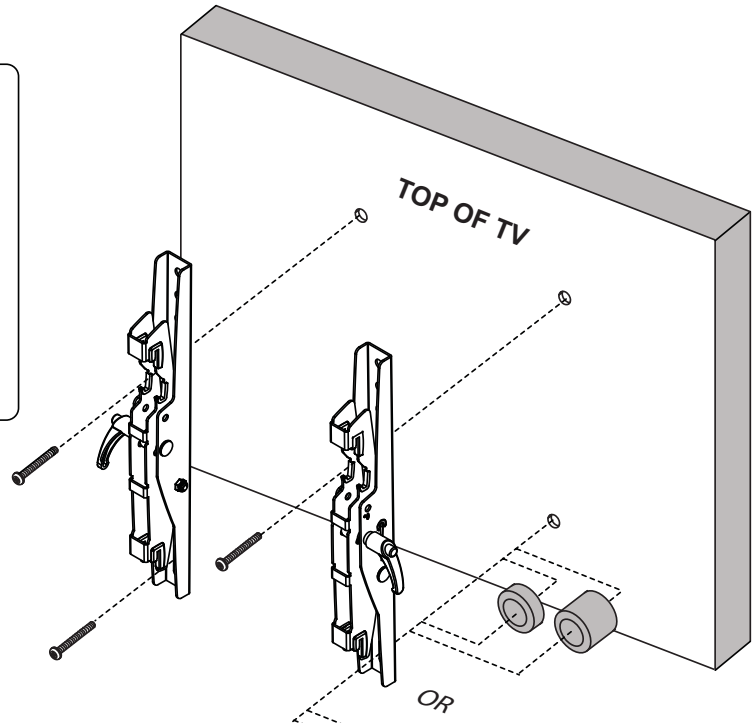

Note: M4 screws (Part M-A, M-B) should not be used for hole patterns greater than 200mm x 200mm.

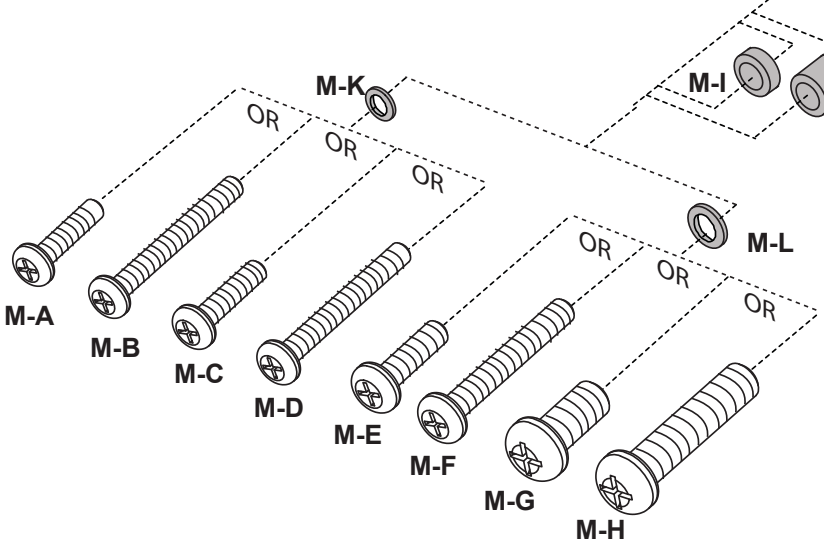

888-60-579-W-00 rev. E • 11/16

STEP 5 - HANG TV

FLIP LOCKING BAR (PART #5) UP. ROTATE TENSION LEVERS (PART #4) TO MATCH SYMBOL ON SIDE OF VERTICAL RAIL (PART #3). HANG FLAT PANEL ON WALL PLATE (PART #1).

NOTE: WE RECOMMEND YOU MAKE ALL AV CONNECTIONS BEFORE YOU HANG YOUR FLAT PANEL.

NOTA: LE RECOMENDAMOS HAGER TODAS LAS CONEXIONES DEL SISTEMA DE PESOS AMERICANO ANTES DE QUE USTED CUELGUE SU PANEL PLANO A LA PLACA DE LA PARED.

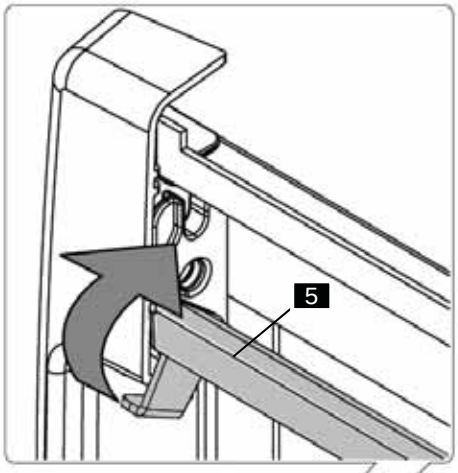

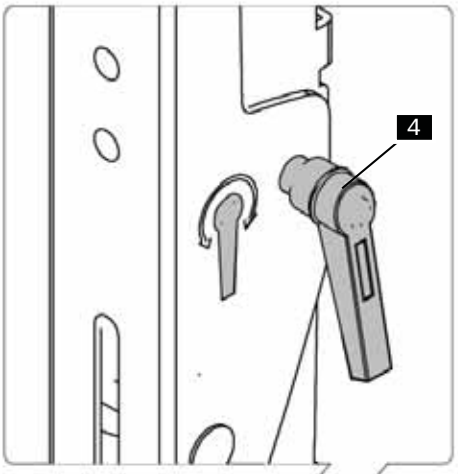

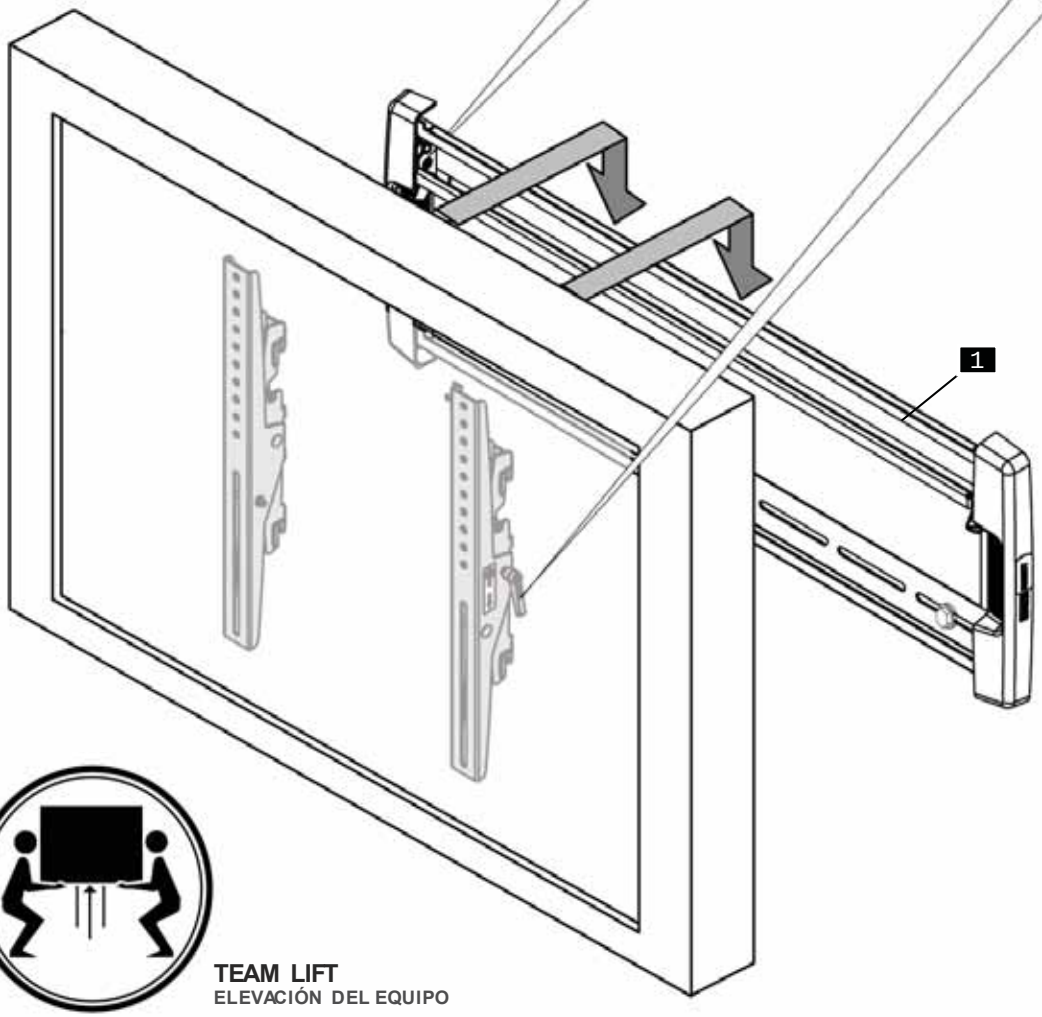

TEAM LIFT
ELEVACIÓN DEL EQUIPO

STEP 6

Locking Mechanism
Mecanismo de fijación
Mécanisme de verrouillage
Arretiervorrichtung
Vergrendelmechanisme
Meccanismo di blocco
Mechanizm blokujący
Zajišťovací mechanismus
Zárómechanizmus
Μηχανισμός ασφάλισης
Mecanismo de bloqueio
Låsemekanisme
Lukitusmekanismi
Låsmekanism
Mecanism de blocare
Заключващ механизъм
Lukustusmehhanism
Noslēgšanas mehānisms
Užrakinimo mechanizmas
Mehanizem za zaklepanje
Blokovací mechanizmus
Механизм блокировки
Kilitleme Mekanizması
Låsemekanisme
آلية التأمين
锁止机构
ロック機構

CAREFULLY SLIDE FLAT PANEL LEFT OR RIGHT TO ACCESS LOCKING BAR. FLIP LOCKING BAR DOWN TO SECURE FLAT PANEL TO WALL PLATE. NOTE: FOR ADDITIONAL SECURITY A PADLOCK OR OTHER FASTENING DEVICE MAY BE USED (NOT INCLUDED).

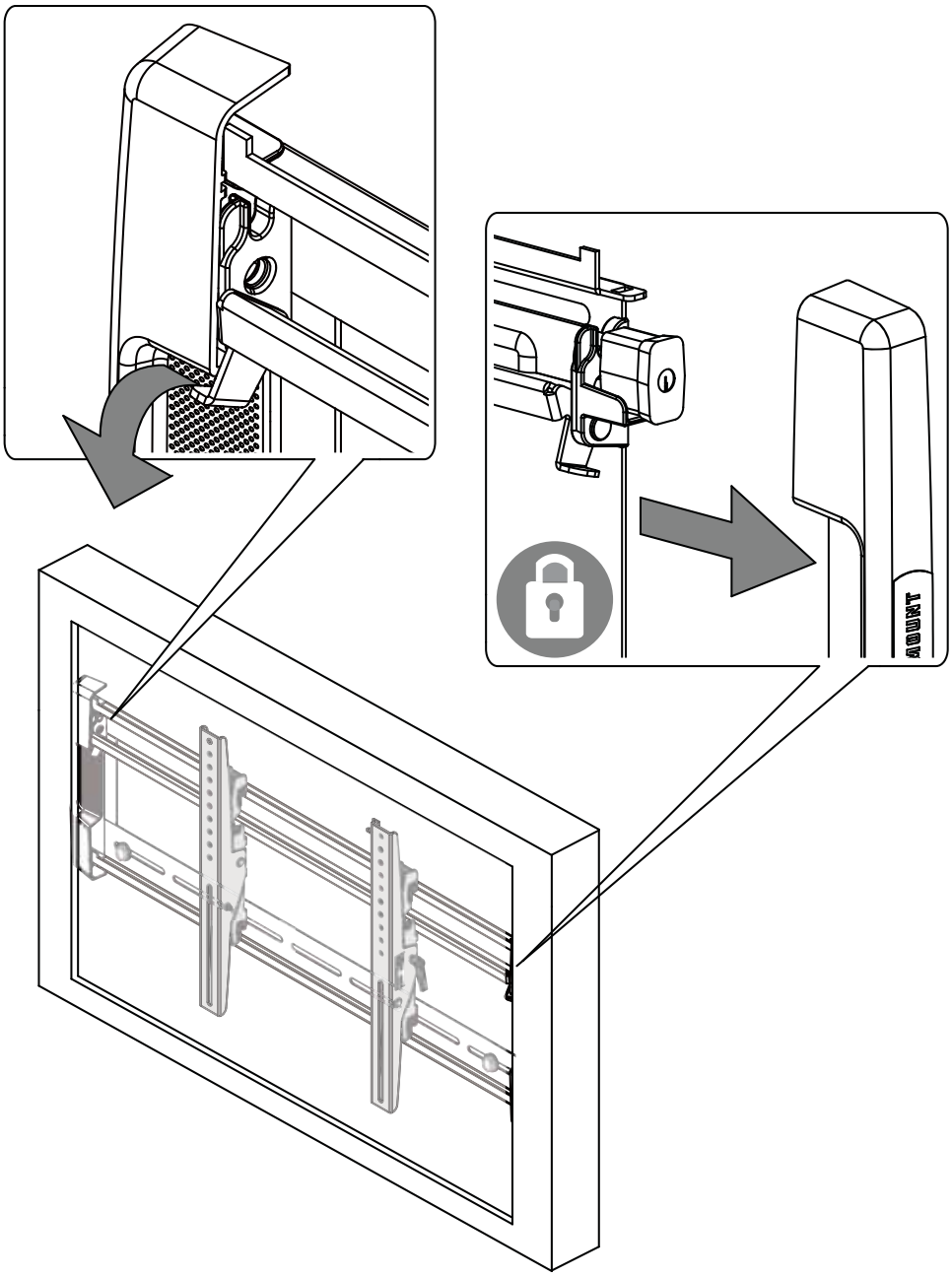

STEP 7 - ADJUST TILT

TILT HANDLE RATCHET FEATURE

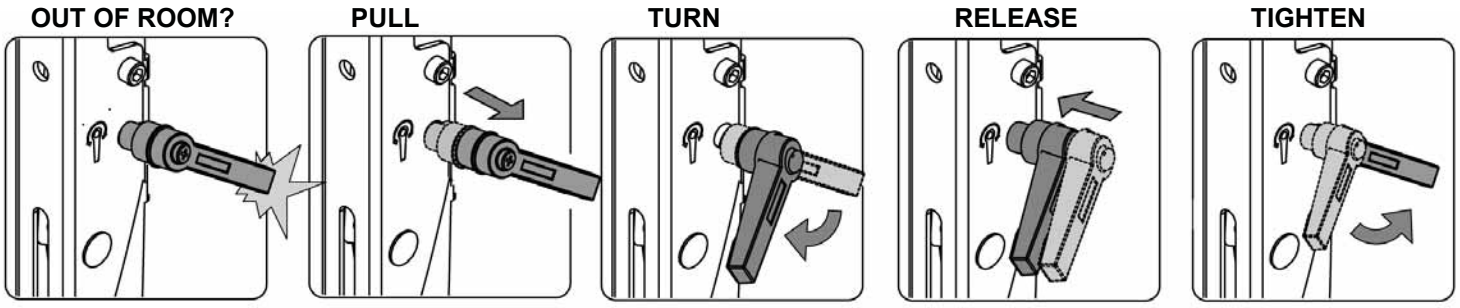

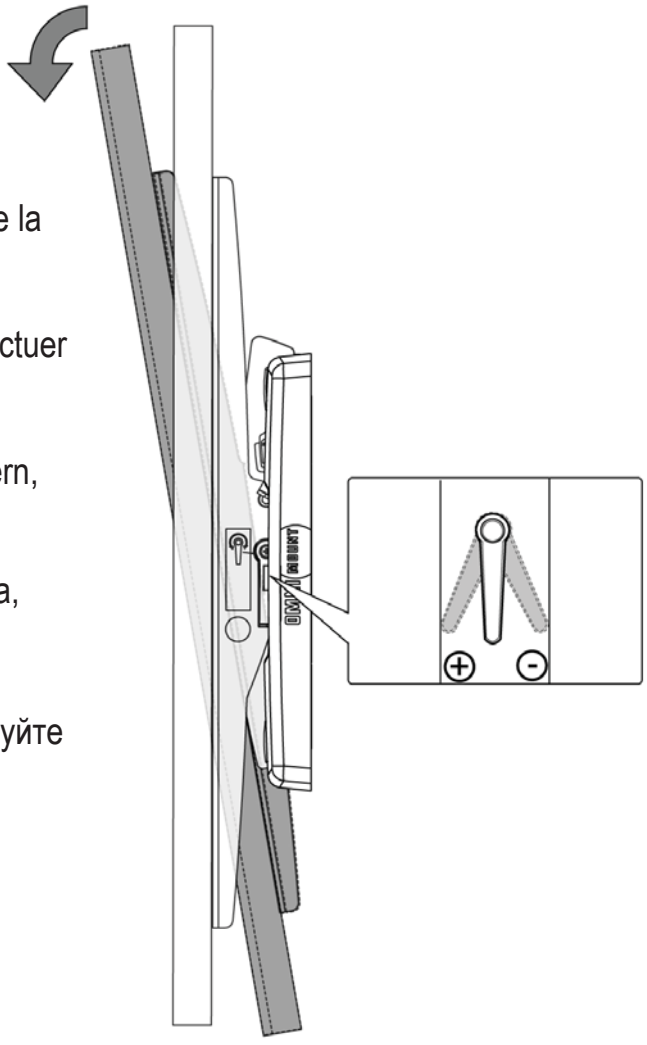

To change tilt angle, loosen knob, adjust and tighten knob.

Para cambiar el ángulo de inclinación, afloje la perilla, ajuste la pantalla y apriete la perilla.

Pour changer l'angle d'inclinaison, desserrez le bouton, effectuer l'ajustement et resserrez le bouton.

Zum Verändern des Neigungswinkels den Knopfregler lockern, einstellen und wieder anziehen.

Per modificare l'angolo di inclinazione, allentare la manopola, regolare e serrare la manopola.

Для изменения угла наклона ослабьте зажим, отрегулируйте угол, затяните зажим.

Para alterar o ângulo de inclinação, solte o botão, ajuste e aperte-o novamente.

لتغيير زاوية الميل، قم بإرخاء العقدة وضبطها ثم إحكامها.

STEP 8 - OPTIONAL 0° TILT LOCKING PINS.

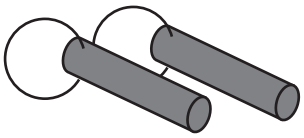

Insert Pins if you would like to lock your TV tilt at 0°.

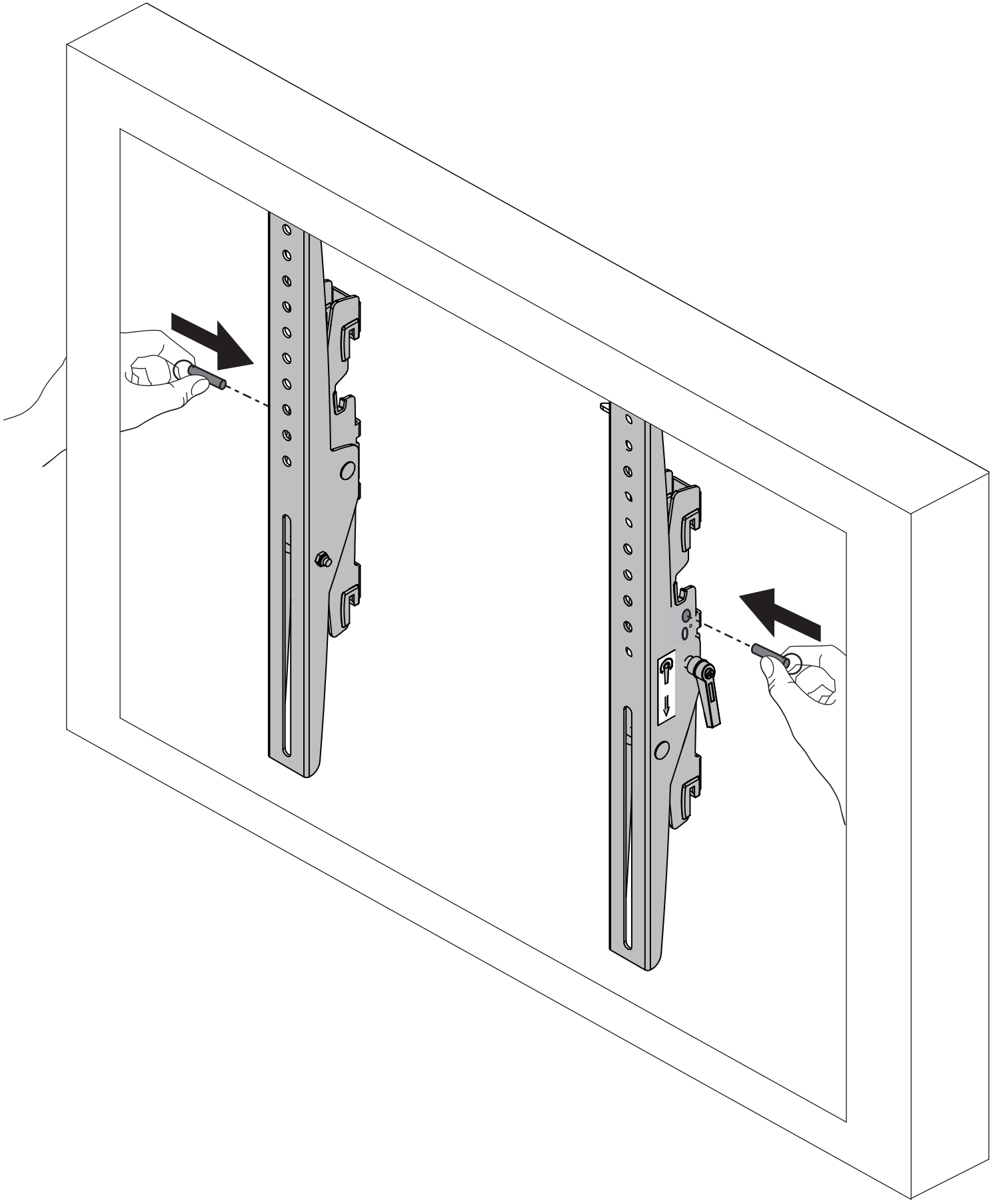

888-60-579-W-00 rev. E • 11/16

STEP 9 - SLIDE FLAT PANEL LEFT OR RIGHT INTO DESIRED LOCATION.

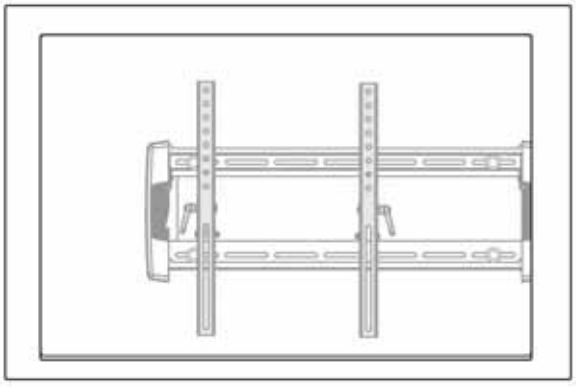

LEFT / IZQUIERDO

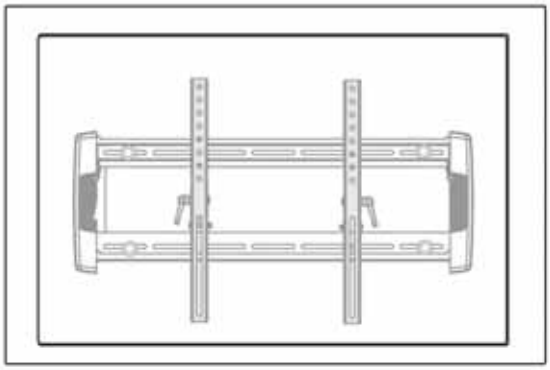

CENTER / CENTRO

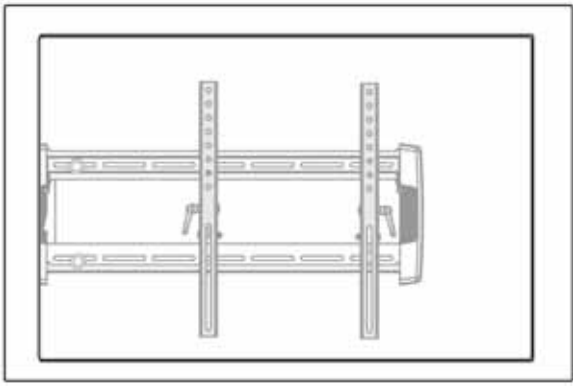

RIGHT / LA DERECHA

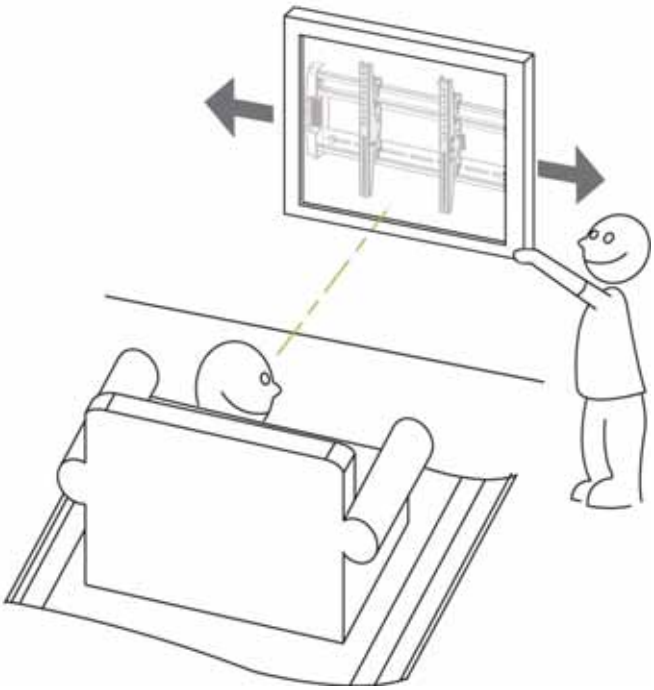

This warranty applies to OmniMount consumer products purchased from an authorized OmniMount Dealer. OmniMount warrants that its products will be free from defects in materials and workmanship for 5 years from the date of sale to the original purchaser. To obtain warranty service, return the defective product or component to the store where it was purchased or to another retail store that sells OmniMount products of the same type. The retail store shall then, according to its preference, repair the product, refer you to an independent repair facility, replace the product, or refund the purchase price less the amount directly attributable to your prior usage of the product. If this does not result in the appropriate relief to you, you may then return the nonconforming product or component directly to OmniMount for replacement or, at OmniMount's option, a refund of your purchase price. OmniMount will repair or replace the defective component or product at its sole discretion if submitted to OmniMount within the warranty period subject to the terms herein. To obtain warranty service, contact OmniMount customer service at 800.MOUNT.IT (800.668.6848) or info@omnimount.com. You must supply a copy of your original receipt. If your product must be shipped to OmniMount for inspection, you will be responsible for the shipping charges; for California residents, OmniMount will be responsible for the cost of shipping and handling. Replacement product shipped to you will be returned freight pre-paid by OmniMount. This warranty does not cover the cost of labor to remove a defective product or component or reinstall any replacement product or component. This warranty shall not apply to defects or damages caused by improper installations, installations over specified weight, range, handling, maintenance, storage, installation, removal or re-installation, misuse, alteration, use of incompatible accessories, electrical power problems, impact by foreign objects, accident, fire, acts of God, normal wear and tear or shipping damage other than during original shipment from OmniMount. Failure to follow product care instructions from OmniMount will result in void of warranty. This warranty shall not be extended or restarted upon receipt of any replacement product or component under this warranty. No person is authorized to extend or otherwise modify this warranty.

Limitations

THE DURATION OF ANY IMPLIED WARRANTY, INCLUDING THE WARRANTIES OF MERCHANTABILITY AND FITNESS FOR A PARTICULAR PURPOSE, SHALL NOT EXCEED THE WARRANTY PERIOD PROVIDED HEREIN.

Some states do not allow limitations on how long an implied warranty lasts, so the above limitation may not apply to you.

OMNIMOUNT SHALL NOT BE LIABLE FROM ANY INCIDENTAL OR CONSEQUENTIAL DAMAGES RESULTING FROM THE BREACH OF ANY WRITTEN OR IMPLIED WARRANTY.

Some states do not allow the exclusion or limitation of incidental of consequential damages, so the above limitation or exclusion may not apply to you.

This warranty gives you specific legal rights, and you may also have other legal rights which vary from state to state.

Disclaimer: OmniMount devices are not intended to cure, treat, mitigate or prevent any disease.

Garantía limitada de cinco años

Esta garantía se aplica a los productos de OmniMount adquiridos por los consumidores a distribuidores de OmniMount autorizados. OmniMount garantiza que sus productos no sufrirán defectos de fabricación ni de materiales durante 5 años desde la fecha de venta al comprador original. Para obtener los servicios cubiertos por la garantía, devuelva el producto o componente defectuoso a la tienda donde lo compró o a otro comercio minorista que venda productos de OmniMount del mismo tipo. Entonces, el comercio minorista, conforme a su preferencia, reparará el producto, lo remitirá a una instalación de reparación independiente, sustituirá el producto o le reintegrará el precio de compra menos el importe directamente atribuido al uso anterior del producto. Si eso no supone una compensación adecuada para usted, puede entonces devolver el producto o componente defectuoso directamente a OmniMount para su reparación o, a discreción de OnmiMount, un reintegro del precio de compra. OmniMount reparará o cambiará el componente o producto defectuoso a su criterio exclusivo si se envía a OmniMount dentro del periodo de garantía y conforme a las disposiciones de la misma. Para obtener servicios cubiertos por la garantía, póngase en contacto con el servicio de atención al cliente de OmniMount en el número 800.MOUNT.IT (800.668.6848) o por el correo electrónico info@omnimount.com. Deberá enviar una copia de su recibo original. Si su producto debe enviarse a OmniMount para su inspección, usted se responsabilizará de los gastos de envío; para residentes en California, OmniMount se responsabilizará de los gastos de envío y manejo. El producto nuevo se le enviará con portes prepagados por OmniMount. Esta garantía no cubre el coste de la mano de obra para retirar el producto o componente defectuoso o para reinstalar cualquier producto o componente nuevo. Esta garantía no se aplicará a defectos o daños provocados por instalaciones inadecuadas o que superen el peso, rango, manipulación, mantenimiento, almacenamiento, instalación, retirada o reinstalación especificados, uso inadecuado, alteración, uso de accesorios no compatibles, problemas eléctricos, impacto de objetos extraños, accidentes, incendios, causas de fuerza mayor, desgaste normal por el uso y daños en el transporte diferentes del envío original por parte de OmniMount. En caso de no respetar las instrucciones de cuidado de los productos por parte de OmniMount, se invalidará la garantía. Esta garantía no se prolongará ni se reiniciará tras la recepción de cualquier producto o componente de sustitución cubierto por la garantía. Nadie está autorizado para prolongar o modificar de otro modo esta garantía.

Limitaciones

LA DURACIÓN DE CUALQUIER GARANTÍA IMPLÍCITA, INCLUIDAS LAS GARANTÍAS DE COMERCIABILIDAD Y ADECUACIÓN PARA UN PROPÓSITO ESPECÍFÍCO, NO SUPERARÁN EL PERIODO DE GARANTÍA ESTABLECIDO EN LA PRESENTE.

Algunos estados no permiten limitaciones sobre la duración de garantías implícitas, por lo que la limitación antes mencionada puede que no se aplique a su caso.

OMNIMOUNT NO SE HARÁ RESPONSABLE DE NINGÚN DAÑO ACCIDENTAL O CONSIGUIENTE OCASIONADO POR EL INCUMPLIMIENTO DE CUALQUIER GARANTÍA ESCRITA O IMPLÍCITA.

Algunos estados no permiten exclusiones o limitaciones sobre los daños incidentales o consiguientes, por lo que la limitación antes mencionada puede que no se aplique a su caso.

La presente garantía le otorga derechos jurídicos específicos y también puede tener otros derechos que sean distintos dependiendo del estado.

Exención de responsabilidad: Los dispositivos de OmniMount no están diseñados para curar, tratar, mitigar o prevenir ninguna enfermedad.

Garantie limitée de cinq ans

Cette garantie couvre les consommateurs de produits OmniMount qui achètent le produit chez un détaillant OmniMount autorisé. OmniMount garantit à l'acheteur original que cet appareil de mesure sera exempt de défauts de matériaux et de fabrication pour une période de 5 ans à compter de la date originale d'achat. Pour obtenir le service de garantie, retournez le produit ou le composant défectueux au magasin où il a été acheté ou à un autre magasin de détail qui vend des produits OmniMount du même type. Le détaillant doit ensuite, selon sa préférence, réparer le produit, vous référer à un atelier de réparation indépendant, remplacer le produit ou rembourser le prix d'achat diminué du montant directement attribuable à votre utilisation antérieure du produit. Si cela ne remédie pas à votre problème, vous pouvez alors retourner le produit ou le composant non conforme directement à OmniMount pour un remplacement ou, au gré d'OmniMount, un remboursement de votre prix d'achat. OmniMount réparera ou remplacera le composant ou produit défectueux à sa seule discrétion, s'il est soumis à OmniMount au cours de la période de garantie, et sous réserve des modalités des présentes. Pour bénéficier du service de garantie, contactez le service à la clientèle d'OmniMount au 1.800.MOUNT.IT (1.800.668.6848) ou à info@omnimount.com. Vous devez fournir une copie de votre reçu d'origine. Si votre produit doit être expédié à OmniMount pour inspection, vous serez responsable des frais de transport ; en ce qui concerne les résidents de Californie, OmniMount sera responsable des frais d'expédition et de manutention. Le produit de remplacement qui vous sera retourné sera renvoyé port payé par OmniMount. Cette garantie ne couvre pas les coûts de main-d'œuvre pour la dépose d'un composant ou d'un produit défectueux, ou la réinstallation d'un produit ou composant de remplacement. Cette garantie ne couvre pas les défauts ou dommages causés par une mauvaise installation, une installation où la charge ou l'amplitude de mouvement dépassent leurs valeurs nominales, un mauvais entretien, entreposage, arrangement ou enlèvement, ou la réinstallation, l'altération, l'utilisation d'accessoires incompatibles, les problèmes d'alimentation électrique, les impacts par d'autres objets, les accidents, les incendies, les catastrophes naturelles, l'usure normale et les dommages de transport autres que lors de l'expédition d'origine par OmniMount. Le non-respect des instructions concernant les produits OmniMount entraîne l'annulation de la garantie. Cette garantie ne sera ni prolongée ni redémarrée lors de la réception d'un produit ou composant de remplacement fourni en vertu de cette garantie. Personne n'est autorisé à prolonger ou modifier cette garantie.

Limites.

LA DURÉE DE TOUTE GARANTIE IMPLICITE, Y COMPRIS LES GARANTIES DE QUALITÉ MARCHANDE ET D'ADAPTATION À UN USAGE PARTICULIER, NE DÉPASSERA PAS LA PÉRIODE DE GARANTIE AUX PRÉSENTES.

Certains États ne permettent pas de limite sur la durée des garanties implicites, aussi la limite ci-dessus peut ne pas s'appliquer dans votre cas.

OMNIMOUNT N'EST PAS RESPONSABLE DES DOMMAGES DIRECTS OU ACCESSOIRES RÉSULTANT D'UNE VIOLATION QUELCONQUE DES TERMES DE LA GARANTIE ÉCRITE OU IMPLICITE.

Certains États n'autorisent pas l'exclusion ou la limitation des dommages indirects ou accessoires, et les limites ou exclusions ci-dessus peuvent donc ne pas vous concerner.

Cette garantie vous donne des droits légaux spécifiques et vous pouvez également avoir d'autres droits, qui peuvent varier d'un État à l'autre.

Exonération de responsabilité : Les dispositifs OmniMount ne sont pas destinés à guérir, traiter, atténuer ou prévenir une maladie quelconque.

888-60-579-W-00 rev. E • 11/16

Eingeschränkte Fünfjahresgarantie
Diese Garantie gilt für von einem OmniMount-Vertragshändler käuflich erworbene OmniMount-Verbraucherprodukte. OmniMount gewährleistet, dass seine Produkte für einen Zeitraum von 5 Jahren ab dem Datum des Verkaufs an den Erstkäufer keinerlei Material- oder Ausführungsfehler aufweisen. Geben Sie das defekte Gerät bzw. die defekte Komponente zur Inanspruchnahme von Garantieleistungen an das Geschäft zurück, in dem Sie es gekauft haben, oder an ein anderes Einzelhandelsgeschäft, das OmniMount-Produkte der gleichen Art verkauft. Das Einzelhandelsgeschäft hat daraufhin im eigenen Ermessen die folgenden Optionen: Es kann das Produkt reparieren, Sie an eine unabhängige Reparaturanlage verweisen, das Produkt ersetzen oder Ihren Kaufpreis abzüglich des Betrags erstatten, der unmittelbar auf Ihren bisherigen Gebrauch des Produkts zurückgeführt werden kann. Wenn diese Maßnahmen nicht zu dem von Ihnen erwarteten Ergebnis führen, können Sie das mangelhafte Produkt bzw. die mangelhafte Komponente direkt an OmniMount einsenden, um es ersetzen oder sich, im Ermessen von OmniMount, Ihren Kaufpreis erstatten zu lassen. OmniMount verpflichtet sich, die defekte Komponente bzw. das defekte Produkt im eigenen Ermessen zu reparieren oder zu ersetzen, wenn sie/es innerhalb der Garantiezeit und vorbehaltlich der hier genannten Bedingungen an OmniMount zurückgegeben wird. Verständigen Sie zur Geltendmachung von Garantieansprüchen den OmniMount-Kundendienst telefonisch unter 800.MOUNT.IT (800.668.6848) oder per E-Mail an info@omnimount.com. Sie müssen eine Kopie Ihres Originalkaufbelegs vorlegen. Wenn Ihr Produkt zur Prüfung an OmniMount gesendet werden muss, sind Sie für die Versandgebühren verantwortlich; bei Kunden mit Wohnsitz in Kalifornien ist OmniMount für die Versand- und Bearbeitungsgebühren verantwortlich. Die Portokosten für das an Sie geschickte Ersatzprodukt werden von OmniMount getragen. Diese Garantie deckt nicht die Kosten für Arbeitsleistungen zur Entfernung eines defekten Produkts bzw. einer defekten Komponente oder zum Wiedereinbau eines Ersatzprodukts bzw. einer Ersatzkomponente. Diese Garantie gilt für keine Fehler oder Beschädigungen durch einen unsachgemäßen Einbau, durch einen Einbau unter Überschreitung des spezifizierten Gewichtslimits oder -bereichs, durch eine unsachgemäße Handhabung, Wartung, Lagerung, Installation, durch einen unsachgemäßen Aus- oder Wiedereinbau, durch Missbrauch, Modifizierungen, den Gebrauch nicht kompatibler Zubehörprodukte, durch Probleme mit der Stromversorgung, durch Schläge mit Fremdkörpern, durch Unfall, Brand, höhere Gewalt, normalen Verschleiß oder durch Versandschäden außer solchen, die während des Originalversands durch OmniMount auftreten. Bei Missachten der von OmniMount bereitgestellten Produktpflegeanleitung wird die Garantie nichtig. Diese Garantie wird bei Erhalt eines Ersatzprodukts bzw. einer Ersatzkomponente gemäß dieser Garantie weder verlängert noch mit einem neuen Anfangsdatum versehen. Niemand ist zu einer Verlängerung oder sonstigen Modifizierung dieser Garantie befugt.
Einschränkungen
DIE GELTUNGSDAUER JEDER STILLSCHWEIGEND INBEGRIFFENEN GARANTIE, EINSCHLIESSLICH GARANTIEN DER MARKTGÄNGIGKEIT UND DER EIGNUNG ZU EINEM BESTIMMTEN ZWECK, DARF DIE IN DIESEM DOKUMENT SPEZIFIZIERTE GARANTIEZEIT NICHT ÜBERSCHREITEN.
Da bestimmte Rechtsprechungen Beschränkungen bzgl. der Geltungsdauer einer stillschweigenden Garantie untersagen, trifft die o. g. Einschränkung eventuell nicht auf Sie zu.
OMNIMOUNT IST FÜR KEINE BEILÄUFIG ENTSTANDENEN SCHADENSFOLGEN BZW. FOLGESCHÄDEN HAFTBAR, DIE AUS EINEM VERSTOSS GEGEN SCHRIFTLICHE ODER STILLSCHWEIGEND INBEGRIFFENE GARANTIEN HERVORGEHEN.
Da bestimmte Rechtsprechungen den Ausschluss bzw. die Beschränkung von beiläufig entstandenen Schadensfolgen oder Folgeschäden untersagen, trifft die o. g. Einschränkung bzw. der o. g. Ausschluss eventuell nicht auf Sie zu.
Diese Garantie gewährt Ihnen bestimmte Rechte; darüber hinaus können Ihnen noch weitere, je nach Rechtsprechung verschiedene Rechte zustehen.
Haftungsausschluss: OmniMount-Vorrichtungen sind nicht zur Heilung, Behandlung, Linderung oder Verhütung von Krankheiten vorgesehen.

Garanzia limita di cinque anni
La presente garanzia si applica ai prodotti al consumo OmniMount acquistati presso un rivenditore OmniMount autorizzato. OmniMount garantisce che i propri prodotti saranno privi di difetti di materiale e fabbricazione per 5 anni dalla data di vendita al primo acquirente. Per ottenere i servizi legati alla garanzia, occorre restituire il prodotto o il componente difettoso al negozio presso il quale è stato acquistato, dove si vendono prodotti OmniMount della stessa tipologia. Il negozio al dettaglio, a sua scelta, riparerà il prodotto, indicherà un centro di riparazione indipendente, sostituirà il prodotto o rimborserà il prezzo d'acquisto, dopo aver sottratto l'importo direttamente attribuibile al precedente utilizzo del prodotto operato dall'acquirente. Se il provvedimento non risulta adeguato all'acquirente, questi può restituire il prodotto o il componente non conforme direttamente a OmniMount per la sostituzione oppure, a scelta di OmniMount, per il rimborso del prezzo d'acquisto. OmniMount provvederà alla riparazione o alla sostituzione del componente o del prodotto difettoso, a sua esclusiva discrezione, se l'articolo sarà stato inviato a OmniMount entro i termini della garanzia, fatte salve le condizioni qui indicate. Per ottenere il servizio coperto dalla garanzia, occorre rivolgersi al servizio clienti OmniMount al numero 800.MOUNT.IT (800.668.6848), oppure su info@omnimount.com. È obbligatorio allegare una copia della ricevuta originale. Se il prodotto deve essere spedito per permettere il controllo di OmniMount, l'acquirente sarà tenuto a sostenere le spese di spedizione; per i residenti in California, OmniMount sarà tenuta a sostenere il costo di spedizione e gestione. Il prodotto sostitutivo inviato all'acquirente sarà restituito con spedizione prepagata da OmniMount. La presente garanzia non copre i costi di manodopera per rimuovere il prodotto o il componente difettoso, né per reinstallare alcun prodotto o componente sostitutivo. La presente garanzia non è valida per difetti o danni causati da installazioni non corrette, installazioni al di sopra del peso e della portata specificati, la gestione, la manutenzione, la conservazione, l'installazione, la rimozione o la reinstallazione, l'uso non corretto, le alterazioni, l'impiego di accessori non compatibili, problemi di corrente elettrica, urto con oggetti estranei, incidenti, incendi, calamità naturali, usura normale o danni di spedizione, a meno che si tratti della spedizione originale da parte di Ergotronhome. L'inosservanza delle istruzioni per la cura del prodotto indicate da OmniMount determinerà la nullità della garanzia. La presente garanzia non sarà prorogata né inizierà nuovamente al momento della ricezione di qualsiasi prodotto o componente sostitutivo in base alla garanzia stessa. Nessuno è autorizzato a prorogare o modificare in altre forme la presente garanzia.
Limitazioni
LA DURATA DI QUALSIASI GARANZIA IMPLICITA, COMPRESE LE GARANZIE DI COMMERCIABILITÀ E IDONEITÀ A UNO SCOPO PARTICOLARE, NON SUPERERÀ IL PERIODO DI GARANZIA INDICATO IN QUESTO DOCUMENTO.
Alcuni stati non consentono limitazioni sulla durata della garanzia implicita; pertanto è possibile che le summenzionate limitazioni non siano applicabili all'utente.
OMNIMOUNT NON SARÀ RESPONSABILE DI ALCUN DANNO ACCESSORIO O INDIRETTO DERIVANTE DALLA VIOLAZIONE DI QUALSIASI GARANZIA SCRITTA O IMPLICITA
Alcuni stati non consentono l'esclusione o la limitazione dei danni accessori o indiretti; pertanto, la limitazione o l'esclusione sopra indicate potrebbero non applicarsi all'utente.
La presente garanzia conferisce alcuni diritti legali specifici all'acquirente, che potrebbe avere anche altri diritti, variabili da uno stato all'altro.
Esclusione di responsabilità: I dispositivi OmniMount non sono progettati per curare, trattare, attenuare o prevenire alcuna malattia.

Ограниченная гарантия сроком на пять лет
Настоящая гарантия распространяется на изделия OmniMount, приобретенные клиентами у авторизованного дилера OmniMount. OmniMount гарантирует, что изделия, произведенные компанией, не имеют дефектов материалов и исполнения. Данная гарантия действует в течение 5 лет со дня продажи изделия первоначальному покупателю. Для получения гарантийного обслуживания необходимо вернуть дефектное изделие или его компонент в магазин, где оно было приобретено, или в другую точку розничной продажи продуктов OmniMount того же типа. Розничный магазин, по своему усмотрению, осуществляет ремонт изделия, направляет клиента в независимый сервисный центр, заменяет изделие или возмещает стоимость приобретения изделия за вычетом уценки, размер которой зависит от времени пользования изделием. В случае если клиент не удовлетворен предложенными способами разрешения гарантийного случая, дефектное изделие или его компонент могут быть направлены непосредственно компании OmniMount для замены или, по выбору OmniMount, компенсации стоимости покупки. OmniMount осуществляет ремонт или замену дефектного компонента или изделия по собственному усмотрению, если обращение в компанию OmniMount совершено в течение гарантийного периода на вышеуказанных условиях. Для получения гарантийного обслуживания обратитесь в Отдел обслуживания клиентов OmniMount по телефону 800.MOUNT.IT (800.668.6848) или по электронной почте info@omnimount.com. К обращению необходимо приложить копию квитанции об оплате приобретенного изделия. Если изделие требуется доставить в офис OmniMount для проверки, расходы на транспортировку берет на себя покупатель, за исключением жителей штата Калифорния. OmniMount берет на себя расходы на транспортировку и погрузочно-разгрузочные работы при доставке на территории штата Калифорния. Замена приобретенного изделия осуществляется на условиях предоплаты груза за счет средств OmniMount. Настоящая гарантия не распространяется на оплату труда при демонтаже дефектного изделия или компонента, а также при установке изделия или компонента, полученного в качестве замены. Настоящая гарантия не распространяется на дефекты и повреждения, вызванные неправильной установкой, установкой с превышением допустимого веса, расстояния, а также в случае неправильного обращения, технического обслуживания, хранения, монтажа, демонтажа или повторной установки, в случае использования не по назначению, в случае внесения изменения в конструкцию, использования несовместимых комплектующих деталей, в случае проблем с электропитающей сетью, механического воздействия посторонних объектов, несчастного случая, пожара, обстоятельств непреодолимой силы, естственного износа или повреждения при транспортировке, кроме оригинальной доставки со склада компании OmniMount. Несоблюдение инструкций по уходу за изделием, опубликованных OmniMount, приведет к отказу от гарантийного обслуживания. Гарантия не расширяется и не продляется при получении изделия или компонента на замену в рамках настоящей гарантии. Никто не имеет полномочий расширять или иным образом изменять настоящую гарантию.
Ограничения
СРОК ДЕЙСТВИЯ ПОДРАЗУМЕВАЕМОЙ ГАРАНТИИ, ВКЛЮЧАЯ ГАРАНТИЮ ТОВАРНОГО СОСТОЯНИЯ И ПРИГОДНОСТИ ДЛЯ ИСПОЛЬЗОВАНИЯ ПО НАЗНАЧЕНИЮ, НЕ ДОЛЖЕН ПРЕВЫШАТЬ СРОК ДЕЙСТВИЯ ГАРАНТИИ, УКАЗАННЫЙ В НАСТОЯЩЕМ ДОКУМЕНТЕ.
В некоторых странах не действуют ограничения, связанные со сроком подразумеваемой гарантии, поэтому вышеприведенное ограничение не распространяется на клиентов из этих стран.
OMNIMOUNT НЕ НЕСЕТ ОТВЕТСТВЕННОСТЬ ЗА КАКИЕ-ЛИБО ПОБОЧНЫЕ ИЛИ КОСВЕННЫЕ УБЫТКИ, ВЫЗВАННЫЕ НАРУШЕНИЕМ ПИСЬМЕННОЙ ИЛИ ПОДРАЗУМЕВАЕМОЙ ГАРАНТИИ.
В некоторых странах не допускается исключение или ограничение ответственности за побочные ии косвенные убытки, поэтому вышеуказанное ограничение или исключение не распространяется на клиентов из этих стран.
Настоящая гарантия наделяет клиента определенными законными правами. Кроме этих прав на клиента могут распространяться и другие законные права, состав которых может различаться от страны к стране.
Ограничение ответственности: устройства OmniMount не предназначены для лечения, устранения или претотвращения каких-либо заболеваний.

Garantia limitada de cinco anos
Esta garantia se aplica aos produtos de consumo da OmniMount comprados de um revendedor OmniMount autorizado. A OmniMount garante que seus produtos estarão livres de defeitos de materiais e mão de obra por 5 anos a partir da data de venda para o comprador original. Para obter o serviço de garantia, devolva o produto ou componente defeituoso para a loja onde foi comprado ou para qualquer outra loja varejista que venda produtos OmniMount do mesmo tipo. A loja varejista deve então, de acordo com sua preferência, reparar o produto, encaminhá-lo para um local de reparos independente, substituir o produto ou reembolsar o preço pago pela compra, menos o valor diretamente atribuível ao seu uso anterior do produto. Se isso não resultar na solução adequada, você poderá então devolver o produto ou componente fora da conformidade diretamente para a OmniMount para substituição ou, a critério da OmniMount, um reembolso do preço de compra. A OmniMount reparará ou substituirá o componente ou produto defeituoso a seu critério exclusivo se enviado para a empresa dentro do período de garantia e sujeito aos termos deste documento. Para obter o serviço de garantia, entre em contato com o Atendimento ao consumidor da OmniMount pelo telefone 800.MOUNT.IT (800.668.6848) ou através do e-mail info@omnimount.com. É necessário enviar uma cópia de sua nota fiscal original. Se o seu produto precisar ser enviado para a OmniMount para inspeção, você será responsável pelos custos de transporte. Para residentes na Califórnia, a OmniMount será responsável pelo custo do envio e manuseio. O produto de substituição enviado a você terá o frete de devolução pré-pago pela OmniMount. Essa garantia não cobre o custo de mão de obra para remover um produto ou componente com defeito ou para reinstalar qualquer produto ou componente de reposição. Esta garantia não se aplica a defeitos ou danos causados por instalações inadequadas, instalações além do peso especificado, faixa, manuseio, manutenção, armazenamento, instalação, remoção ou reinstalação, uso inadequado, alteração, uso de acessórios incompatíveis, problemas de energia elétrica, impactos causados por objetos estranhos, acidentes, incêndios, motivos de força maior, desgaste normal ou danos no transporte que não sejam durante o transporte original da OmniMount. Deixar de seguir as instruções de cuidado com o produto da OmniMount anulará a garantia. Esta garantia não se estenderá ou reiniciará após o recebimento de qualquer produto ou componente de reposição de acordo com esta garantia. Ninguém está autorizado a estender ou modificar esta garantia de outra forma.
Limitações
A DURAÇÃO DE QUALQUER GARANTIA IMPLÍCITA, INCLUINDO AS GARANTIAS DE COMERCIABILIDADE E ADEQUAÇÃO PARA UM FIM PARTICULAR, NÃO DEVE ULTRAPASSAR O PERÍODO DE GARANTIA FORNECIDO AQUI.
Alguns estados não permitem limitações sobre a duração de uma garantia implícita, portanto, as limitações anteriores podem não se aplicar a você.
A OMNIMOUNT NÃO SERÁ RESPONSÁVEL POR QUALQUER DANO INCIDENTAL OU CONSEQUENCIAL RESULTANTE DA QUEBRA DE QUALQUER GARANTIA ESCRITA OU IMPLÍCITA.
Alguns estados não permitem a exclusão ou limitação de danos incidentais ou consequenciais, portanto, a limitação ou exclusão acima pode não se aplicar a você.
Esta garantia lhe dá direitos legais específicos e você pode ter também outros direitos legais que variam de estado para estado.
Isenção de responsabilidade: os dispositivos OmniMount não se destinam a cura, tratamento, atenuação ou prevenção de qualquer doença.

ضمان محدود لمدة خمس سنوات
ينطبق هذه الضمان على منتجات عملاء OmniMount التي تم شراؤها من وكيل معتمد من قبل OmniMount. تضمن شركة OmniMount خلو منتجاتها من العيوب في المواد والتصنيع لمدة 5 سنوات من تاريخ البيع للمشتري الأصلي. وللحصول على خدمة الضمان، قُم بإعادة المنتج أو المكوّن المعيب إلى المتجر الذي تم الشراء منه أو إلى متجر بيع تجزئة آخر يبيع منتجات OmniMount من نفس النوع. وسيقوم متجر بيع التجزئة حينئذٍ، وفقًا لما يراه، بإصلاح هذا المنتج، أو استبداله بمنتج مماثل أو مشابه، أو رد سعر الشراء إليك مع خصم المبلغ المستحق مباشرة على استخدامك السابق للمنتج. وأ إلى متجر بيع تجزئة آخر يبيع منتجات OmniMount من نفس النوع. وسيقوم متجر بيع التجزئة حينئذٍ، وفقًا لما يراه، بإصلاح هذا المنتج، أو استبداله بمنتج مماثل أو مشابه، أو رد سعر الشراء إليك مع خصم المبلغ المستحق مباشرة على استخدامك السابق للمنتج. وأ
OmniMount إذا كانت هذه الإجراءات لا تؤدي إلى حل مشكلتك بالشكل المناسب، فيجوز لك إعادة المنتج أو المكون غير المطابق للمواصفات مباشرة إلى شركة OmniMount إذا كانت هذه الإجراءات لا تؤدي إلى حل مشكلتك بالشكل المناسب، فيجوز لك إعادة المنتج أو المكون غير المطابق للمواصفات مباشرة إلى شركة
800. تقديمه إلى شركة OmniMount خلال فترة الضمان وفقًا للشروط الواردة هنا. للحصول على خدمة الضمان، اتصل بخدمة عملاء شركة OmniMount على الرقم 800. تقديمه إلى شركة OmniMount خلال فترة الضمان وفقًا للشروط الواردة هنا. للحصول على خدمة الضمان، اتصل بخدمة عملاء شركة OmniMount على الرقم
MOUNT.IT (800.668.6848) أو info@omnimount.com. يجب تقديم نسخة من قسيمة الشراء الأصلية الخاصة بك. وفي حالة ما إذا كان ينبغي شحن المنتج الخاص بك إلى شركة OmniMount للفحص، فسوف تكون مسؤولًا عن رسوم الشحن. وبالنسبة للسكان والهيكل الكيفورنيا، ستكون شركة OmniMount مسؤولة عن تلك الرسوم. وسيتم إرجاع المنتج الديل الذي يتم شحنه إليك مع دفع رسوم الشحن مسبقًا من قبل شركة OmniMount. لا يُعطي هذا الضمان تلك الرسوم. وسيتم إرجاع المنتج الديل الذي يتم شحنه إليك مع دفع رسوم الشحن مسبقًا من قبل شركة OmniMount. لا يُعطي هذا الضمان تلك
الأيدي العاملة التي قامت بإزالة المنتج أو المكون المعيب أو إعادة تركيب أي منتج أو مكون بديل. ولا يسري هذا الضمان على العيوب أو الأضرار الناجمة عن عمليات التركيب غير المناسبة، أو عمليات التركيب التي تتجاوز الوزن المحدد أو النطاق أو المعالجة أو الصيانة أو التخزين أو التركيب أو الإزالة أو إعادة التركيب، أو سوء الاستخدام أو إجراء أي تعديلات أو استخدام لمحاقات غير متوافقة، أو حوادث مشاكل في الطاقة الكهربائية، أو حوادث أي تأثير من قبل الأجسام الخارجية، أو الحوادث، أو الحرائق، أو القضاء والقدر، أو الآكل والإهمال العادي أو التلف الخالل الشحن بخالف التلف الذي يحدث خالل الشحن الأصلية من شركة OmniMount. يؤدي عدم اتباع إرشادات العناية الخاصة بمنتج شركة OmniMount إلى بطال الضمان. الا يجوز تمديد هذا الضمان أو إعادة بدئه عند استالم أي منتج أو مكون بديل ومعجب هذه
الضمان. ويغير مصرح لأي شخص تمديد هذا الضمان أو تعديله بأي طريقة كانت.
القيود
انه، عن فترة الضمان المنصوص عليها هنا، بما في ذلك ضمانات الصالحية القابلية للبيع والمالءمة لغرض معين، في أي ضمان ضمني يجوز أن تزيد مدة أي ضمان ضمني، بما في ذلك ضمانات الصالحية القابلية للبيع والمالءمة لغرض معين، عن فترة الضمان المنصوص عليها هنا.
لك. ال تسمح بعض الدول بفرض قيود على مدة سريان الضمان الضمني، لذلك فإن القيد أعاله قد ال ينطبق عليك.
ين. لن تكون شركة OMNIMOUNT مسؤولة عن أضرار العرضية أو االستتباعية الناجمة عن خرق أي ضمان مكتوب أو ضمني.
لك. ال تسمح بعض الدول باستثناء الأضرار العرضية أو االستتباعية وأ فرض قيود على، وبالتالي فإن القيد أو االستثناء أعاله قد ال ينطبق عليك.
يمنحك هذا الضمان حقوقًا قانونية محددة، ويجوز أن تكون لك أيضًا بعض الحقوق القانونية الأخرى التي تختلف من دولة إلى أخرى.
الخالء المسؤولية: ليس المقصود من أجهزة شركة OmniMount عالج أي مرض أو تخفيفه أو منعه.

ERGOTRON®
Ergotron Inc.
4409 East Baseline Road, Suite 130,
Phoenix, AZ 85042
1-800-MOUNT-IT (1-800-668-6848)
www.omnimount.com

OMNIMOUNT®

All trademarks are the property of their respective companies.
OmniMount is a registered trademark of Ergotron, Inc. © 2015

888-60-579-W-00 rev. E • 11/16

Příručka pro uživatele
Használati utasítás
Podręcznik użytkownika
Ελληνικά
Kullanıcı Kılavuzu
מדריך למשתמש

NC200T

Large Tilt mount

OM1004463

Max screen size: 80”
Max weight 200 lbs – 90.7 kg

UPOZORNĚNÍ: NEPŘEKRAČUJTE MAXIMÁLNÍ UVEDENOU VÁHOVOU KAPACITU. MŮŽE DOJÍT K VÁŽNÉMU PORANĚNÍ NEBO POŠKOZENÍ MAJETKU!

FIGYELMEZTETÉS: NE LÉPJE TÚL A MEGENGEDETT MAXIMÁLIS TEHERBÍRÁSI SÚLYT. SÚLYOS SÉRÜLÉST VAGY ANYAGI KÁRT OKOZHAT!

UWAGA: NIE NALEŻY PRZEKRACZAĆ MAKSYMALNEGO WYMIENIONEGO UDŹWIGU. GROZI TO POWAŻNYMI OBRAŻENIAMI CIAŁA LUB USZKODZENIEM MIENIA!

ΠΡΟΣΟΧΗ: ΜΗΝ ΥΠΕΡΒΑΙΝΕΤΕ ΤΗΝ ΜΕΓΙΣΤΗ ΑΝΑΦΕΡΟΜΕΝΗ ΧΩΡΗΤΙΚΟΤΗΤΑ ΒΑΡΟΥΣ. ΜΠΟΡΕΙ ΝΑ ΠΡΟΚΛΗΘΟΥΝ ΣΟΒΑΡΟΙ ΤΡΑΥΜΑΤΙΣΜΟΙ Ή ΥΛΙΚΕΣ ΖΗΜΙΕΣ!

DİKKAT: LİSTELENEN MAKSİMUM AĞIRLIK KAPASİTESİNİ GEÇMEYİN. CİDDİ YARALANMA VEYA ÜRÜN HASARI OLUŞABİLİR!

אזהרה: אין לחרוג מקיבולת המשקל המקסימלית הרשומה. סכנת פציעה חמורה או נזק לרכוש!

www.omnimount.com

User's Guide - English
Guía del usuario - Español
Manuel de l’utilisateur - Français
Gebruikersgids - Deutsch
Guida per l’utente - Italiano
Руководство пользователя - русский язык
Português - Guia do usuário
اللغة العربية – دليل المستخدم
Příručka pro uživatele - čeština
Használati utasítás
Polski - podręcznik użytkownika
Ελληνικά - Οδηγός χρήστη
Türkçe - Kullanıcı Kılavuzu
תירבע - שמתשמל ריררמ

Reduce.Reuse.Recycle

c UL us LISTED

www.omnimount.com
1-800-MOUNT-IT
(1-800-668-6848)

ČESKY VYLOUČENÍ ODPOVĚDNOSTI - VÝSTRAŽNÉ INFORMACE

Vyloučení odpovědnosti – Společnost Ergotron, Inc. vyvinula veškeré úsilí, aby zajistila přesnost a úplnost této příručky; OmniMount je registrovaná obchodní známka a obchodní značka společnosti Ergotron, Inc. Avšak společnost Ergotron, Inc. neprohlašuje, že informace zahrnují veškeré proměnné faktory týkající se instalace nebo provozu. Informace obsažené v tomto dokumentu jsou předmětem změny bez předchozího upozornění nebo jakéhokoliv závazku. S ohledem na informace obsažené v tomto dokumentu společnost Ergotron, Inc. nevydává záruky, vyjádřené přímo nebo nepřímo, a nepřebírá žádnou zodpovědnost za přesnost, dostatečnost nebo úplnost informací, obsažených v tomto dokumentu.
VAROVÁNÍ: POKUD SI NEPŘEČTETE A ŘÁDNĚ NEPOROZUMÍTE VŠEM POKYNŮM A NEBUDETE JE DODRŽOVAT, MŮŽE TO VÉST K VÁŽNÉMU PORANĚNÍ OSOB, POŠKOZENÍ MAJETKU OSOB NEBO ZNEPLATNĚNÍ TOVÁRNÍ ZÁRUKY.
Osoba, která provádí instalaci, odpovídá za to, že jsou všechny díly řádně smontovány a nainstalovány podle poskytnutých pokynů. Pokud těmto pokynům nerozumíte nebo máte jakékoliv otázky či pochybnosti, kontaktujte prosím službu zákazníkům na čísle 1-800-668-6848 nebo info@omnimount.com.
Pokud je výrobek nebo hardware poškozený nebo chybí, nepokoušejte se tento výrobek instalovat nebo sestavovat. V případě, že potřebujete náhradní díly nebo kovové prvky, kontaktujte prosím službu zákazníkům na čísle 1-800-668-6848 nebo info@omnimount.com. Mezinárodní zákazníci, kteří potřebují pomoc, by měli kontaktovat svého prodejce, u kterého výrobek zakoupili.
Montáž na stěnu:
Obsažené kovové prvky jsou určeny pro použití na vertikální zdi, postavené z dřevěných prvků. Zeď z dřevěných prvků je definována jako zeď sestávající z minimálně 2x4 dřevěných prvků (šířka 2", hloubka 4") s maximálně 5/8" zdiva.
Dřevěné prvky musí být ve vzdálenosti 16" (406 mm) nebo 24" (610 mm) od sebe.
Obsažené kovové prvky jsou určeny k použití na vertikální zdi zkonstruované z tvrdého betonu s minimální hloubkou 6" (152 mm).
Pokud nevíte, jakou má zeď konstrukci, požádejte prosím o pomoc kvalifikovanou stavební nebo instalační firmu. Aby byla instalace bezpečná, musí zeď, na kterou instalaci provádíte, unést čtyřnásobek váhy celkového zatížení. Pokud tomu tak není, musí se provést vyztužení povrchu tak, aby se toto kritérium splnilo. Osoba, která instalaci provádí, odpovídá za ověření, že struktura zdi a použité kovové prvky při jakémkoliv způsobu instalace bezpečně udrží celkové zatížení.

MAGYAR JOGI NYILATKOZAT - FIGYELMEZTETŐ INFORMÁCIÓK

Felelősséget kizáró nyilatkozat – Az Ergotron, Inc. minden tőle telhetőt megtett az útmutatóban foglaltak pontosságáért és teljességéért; az OmniMount az Ergotron, Inc. bejegyzett védjegye és márkája. Az Ergotron, Inc. azonban nem állítja, hogy a tájékoztatás minden beépítési és üzemi változatra kiterjed. A dokumentumban szereplő információk mindennemű előzetes értesítés nélküli módosításának jogát fenntartjuk. Az Ergotron, Inc. az itt foglalt információk tekintetében nem vállal kifejezett vagy hallgatólagos garanciát vagy felelősséget a dokumentumban szereplő információk pontossága, elégségessége vagy teljessége tekintetében.
FIGYELMEZTETÉS: AZ UTASÍTÁSOK ELOLVASÁSÁNAK, ALAPOS MEGÉRTÉSÉNEK ÉS BETARTÁSÁNAK ELMULASZTÁSA SÚLYOS SZEMÉLYI SÉRÜLÉST, ANYAGI KÁRT ÉS A GYÁRI GARANCIA ÉRVÉNYESSÉGÉNEK MEGSZŰNÉSÉT VONHATJA MAGA UTÁN!
A beépítő felelőssége annak biztosítása, hogy minden alkatrész összeállítása és beépítése a mellékelt utasítások szerint történjen. Ha nem érti ezeket az utasításokat vagy kérdései vagy aggályai vannak, kérjük, forduljon ügyfélszolgálatunkhoz a 1-800-668-6848 telefonszámon vagy az info@omnimount.com e-mail-címen.
Ne kíséreljе meg a termék beépítését vagy összeállítását, ha a termék vagy a szerelvények sérültek vagy hiányoznak. Ha pótalkatrészekre vagy szerelvényekre van szüksége, forduljon ügyfélszolgálatunkhoz a 1-800-668-6848 telefonszámon vagy az info@omnimount.com e-mail-címen. A segítségre szoruló külföldi ügyfelek ahhoz a forgalmazóhoz forduljanak, ahol vásárolták a terméket.
Falra szerelés:
A mellékelt szerelvények favázas szerelt függőleges falakhoz használhatók. Favázas szerelt falnak a legalább 5 x 10 cm-es favázból (5 cm szélesség, 10 cm mélység) és legfeljebb 16 mm vastag burkolatból álló szerkezet tekinthető.
A léceket 16" (406mm) vagy 24" (610mm) távolságra kell helyezni egymástól.
A mellékelt szerelvények tömör betonból készült függőleges falakhoz használhatók. Betonfalnak a legalább 150 mm vastagságú tömör beton tekinthető.
Ha nem biztos a fal felépítésében, kérjen segítséget képzett kivitelezőtől vagy szerelőtől. A biztonságos beépítéshez a szereléshez használt falnak a teljes terhelés négyszeresének megfelelő súlyt kell elbírnia. Ha ez nem teljesül, a felületet meg kell erősíteni olyan módon, hogy ez a követelmény teljesüljön. A beépítő köteles ellenőrizni, hogy a falszerkezet és a használt szerelvények bármilyen beépítési mód esetében biztonságosan képesek a teljes terhelés megtartására.

POLSKI KLAUZULA ZRZECZENIA SIĘ ODPOWIEDZIALNOŚCI - OSTRZEŻENIE

Klauzula zrzeczenia się odpowiedzialności – Firma Ergotron, Inc. dołożyła wszelkich starań, aby w niniejszej instrukcji obsługi zawarto kompletne i dokładne informacje; OmniMount jest zastrzeżoną nazwą towarową i marką firmy Ergotron, Inc. Jednak firma Ergotron, Inc. nie utrzymuje, że informacje dot. montażu lub obsługi zawarte w niniejszej instrukcji są w pełni wyczerpujące. Informacje zawarte w niniejszym dokumencie mogą ulec zmianie bez uprzedzenia lub w ramach jakiegokolwiek innego zobowiązania. Odnośnie informacji zawartych w niniejszym dokumencie firma Ergotron, Inc. nie udziela żadnych wyrażonych lub domniemanych gwarancji i nie przyjmuje odpowiedzialności za stopień dokładności, wystarczalności lub kompletności informacji w nim zawartych.
"OSTRZEŻENIE:
NIEZAPOZNANIE SIĘ LUB BRAK DOKŁADNEGO ZROZUMIENIA ORAZ STOSOWANIA SIĘ DO WSZYSTKICH ZALECEŃ INSTRUKCJI MOŻE SKUTKOWAĆ POWAŻNYMI OBRAŻENIAMI CIAŁA, ZNISZCZENIEM MIENIA LUB UNIEWAŻNIENIEM GWARANCJI FABRYCZNEJ!"
"Obowiązkiem osoby instalującej jest dopilnowanie, aby wszystkie elementy zostały prawidłowo złożone i zamontowane poprzez zastosowanie się do wskazówek zawartych w dostarczonej instrukcji.
W przypadku niezrozumienia niniejszych instrukcji lub w razie jakichkolwiek pytań lub uwag, należy skontaktować się z działem obsługi klienta pod numerem 1-800-668-6848 lub info@omnimount.com."
"Nie należy montować lub składać produktu, jeśli produkt lub sprzęt jest uszkodzony, lub gdy brakuje jakiegoś elementu. W przypadku jeśli wymagane są części zamienne lub należy wymienić sprzęt, należy skontaktować się z działem obsługi klienta pod numerem 1-800-668-6848, lub pisząc na adres info@omnimount.com.
Klienci zagraniczni w celu uzyskania pomocy powinni skontaktować się z dealerem, u którego zakupili produkt."
Montaż naścienny:
Dostarczony sprzęt jest przeznaczony do montażu na ścianach prostopadłych z belek drewnianych. Ścianą z belek drewnianych określa się ścianę, której konstrukcja składa się z belek drewnianych, wynoszących 50,8x101,6 (50,8 mm szerokości, 101,6 mm grubości) i płyt kartonowo-gipsowych, których grubość nie przekracza 15,90 mm.
Belki drewniane muszą być rozmieszczone w odległości 406 mm lub 610 mm od siebie.
Dostarczony sprzęt jest przeznaczony do montażu na prostopadłych ścianach z betonu litego. Ścianą betonową określa się ścianę z betonu litego o minimalnej grubości wynoszącej 152 mm.
W przypadku wątpliwości co do konstrukcji ściany, należy skontaktować się z wykwalifikowanym specjalistą budowlanym lub montażystą. Ze względów bezpieczeństwa ściana, na której montowany jest produkt, musi wytrzymać obciążenie równe czterokrotności całkowitej wagi urządzenia. W przeciwnym razie należy wzmocnić ścianę, aby spełniała ten wymóg. Osoba instalująca jest odpowiedzialna za sprawdzenie, czy konstrukcja ściany i sprzęt użyty – w przypadku dowolnego sposobu montażu – wytrzyma całkowite obciążenie urządzenia.

ΕΛΛΗΝΙΚΆ ΑΠΟΠΟΙΗΣΗ ΕΥΘΥΝΗΣ - ΠΡΟΕΙΔΟΠΟΙΗΤΙΚΕΣ ΠΛΗΡΟΦΟΡΙΕΣ

Αποποίηση Ευθύνης – Η Ergotron, Inc. έχει παρατείνει κάθε δυνατή προσπάθεια για να εξασφαλίσει την ακρίβεια και πληρότητα του παρόντος εγχειριδίου· Το OmniMount είναι κατατεθέν και εμπορικό σήμα της Ergotron, Inc. Ωστόσο, η Ergotron, Inc. δεν ισχυρίζεται ότι οι πληροφορίες καλύπτουν όλες τις μεταβλητές, εγκατάστασης ή λειτουργικές. Οι πληροφορίες που περιέχονται στο παρόν έγγραφο υπόκεινται σε αλλαγές δίχως ειδοποίηση ή υποχρέωση οποιουδήποτε είδους. Όσον αφορά τις πληροφορίες που περιέχονται στο παρόν, η Ergotron, Inc. δεν κάνει καμία αντιπροσώπευση εγγύησης, ρητής ή σιωπηρή, και δεν αναλαμβάνει καμία ευθύνη για την ακρίβεια, την επάρκεια ή την πληρότητα των πληροφοριών που περιέχονται στο παρόν έγγραφο.
ΠΡΟΣΟΧΗ: Η ΜΗ ΑΝΑΓΝΩΣΗ, Η ΜΗ ΠΛΗΡΗΣ ΚΑΤΑΝΟΗΣΗ, ΚΑΙ Η ΜΗ ΠΑΡΑΚΟΛΟΥΘΗΣΗ ΟΛΩΝ ΤΩΝ ΟΔΗΓΙΩΝ ΜΠΟΡΕΙ ΝΑ ΟΔΗΓΗΣΕΙ ΣΕ ΣΟΒΑΡΟ ΠΡΟΣΩΠΙΚΟ ΤΡΑΥΜΑΤΙΣΜΟ, ΖΗΜΙΑ ΣΤΗΝ ΠΡΟΣΩΠΙΚΗ ΙΔΙΟΚΤΗΣΙΑ, Ή ΑΚΥΡΩΣΗ ΤΗΣ ΕΡΓΟΣΤΑΣΙΑΚΗΣ ΕΓΓΥΗΣΗΣ!
Αποτελεί ευθύνη του εγκαταστάτη να διασφαλίσει ότι όλα τα εξαρτήματα έχουν συναρμολογηθεί και εγκατασταθεί σωστά σύμφωνα με τις παρασχεθείσες οδηγίες. Αν δεν καταλαβαίνετε αυτές τις οδηγίες ή έχετε οποιεσδήποτε απορίες ή ανησυχίες, παρακαλείστε να επικοινωνήστε με το τμήμα εξυπηρέτησης πελατών στο τηλέφωνο 1-800-668-6848 ή στην ηλεκτροινική διεύθυνση info@omnimount.com.
Μην επιχειρήσετε να εγκαταστήσετε ή να συναρμολογήσετε αυτό το προϊόν, εάν το προϊόν ή το υλικό έχουν υποστεί ζημιά ή λείπουν. Σε περίπτωση που χρειάζονται ανταλλακτικά μέρη ή υλικό, παρακαλείστε να επικοινωνήστε με το τμήμα Εξυπηρέτησης Πελατών στο τηλέφωνο 1-800-668-6848 ή στην ηλεκτρονικη διεύθυνση info@omnimount.com. Διεθνείς πελάτες που χρειάζονται βοήθεια θα πρέπει να επικοινωνήσουν με τον Αντιπρόσωπο από τον οποίο αγόρασαν το προϊόν.
Στηρίγματα Τοίχων:
Το περιλαμβανόμενο υλικό έχει σχεδιαστεί για χρήση πάνω σε κατακόρυφους τοίχους που κατασκευάζονται από ξύλινους ορθοστάτες. Ένας τοίχος από ξύλινους ορθοστάτες ορίζεται ως αποτελούμενος από τουλάχιστον 2x4 ξύλινους ορθοστάτες (2 "πλάτους επί 4" βάθους) με ένα ανώτατο όριο 5/8 " γυψοσανίδας.
Οι ξύλινοι ορθοστάτες πρέπει να είναι 16 ίντσες (406 χιλιοστά) ή 24" (610 χιλιοστά) χωριστά.
Το περιλαμβανόμενο υλικό έχει σχεδιαστεί για χρήση πάνω σε κατακόρυφους τοίχους που κατασκευάζονται από στερεό σκυρόδεμα (τσιμέντο). Ένας τσιμεντένιος τοίχος ορίζεται ως στερεό σκυρόδεμα (τσιμέντο) ελάχιστου βάθους 6 "
Εάν δεν είστε βέβαιοι σχετικά με την κατασκευή του τοίχου σας, τότε παρακαλείστε να συμβουλευτείτε έναν εξειδικευμένο εργολάβο ή τον εγκαταστάτη για βοήθεια. Για μια ασφαλή εγκατάσταση, ο προς ανάρτηση τοίχος πρέπει να υποστηρίζει 4 φορές το βάρος του συνολικού φορτίου. Αν όχι, τότε η επιφάνεια θα πρέπει να ενισχυθεί προκειμένου να καλύψει αυτό το πρότυπο. Ο εγκαταστάτης είναι υπεύθυνος να επαληθεύσει ότι η δομή του τοίχου και το υλικό που χρησιμοποιείται σε οποιαδήποτε μέθοδο εγκατάστασης θα στηρίξουν με ασφάλεια το συνολικό φορτίο.

TÜRKÇE YASAL BİLDİRİ - UYARI BİLGİLERİ

Yasal Uyarı – Ergotron, Inc. bu kılavuzun doğru ve eksiksiz olması için gereken tüm çabayı göstermiştir; OmniMount, Ergotron, Inc.'in tescilli ticari markasıdır. Ancak Ergotron, Inc. bu bilgilerin tüm kurulum veya işletim değişkenlerini kapsadığı iddiasında bulunmamaktadır. Bu belgede yer alan bilgiler, herhangi bir bildirimde bulunulmaksızın veya herhangi bir yükümlülük altına girilmeksizin değiştirilebilir. Ergotron, Inc. burada yer alan bilgiler ile ilgili olarak zımni ya da açık bir şekilde herhangi bir garanti beyanında bulunmamakta ve bu belgede yer alan bilgilerin doğruluğu, yeterliliği ya da eksiksizliği ile ilgili olarak herhangi bir sorumluluk kabul etmemektedir.

UYARI: TÜM TALİMATLARIN OKUNMAMASI, TAMAMEN ANLAŞILMAMASI VE İZLENMEMESİ, CİDDİ KİŞİSEL YARALANMALARA, KİŞİSEL EŞYALARIN HASAR GÖRMESİNE VEYA FABRİKA GARANTİSİNİN GEÇERSİZ KILINMASINA NEDEN OLABİLİR!

Tüm bileşenlerin verilen talimatlara uygun şekilde monte edilmesi ve kurulması kuran kişinin sorumluluğundadır. Bu talimatları anlamıyorsanız ya da herhangi bir sorunuz veya endişeniz varsa, lütfen 1-800-668-6848 numaralı telefondan veya info@omnimount.com adresinden müşteri hizmetleri ile irtibata geçin.

Ürün veya donanım hasarlıysa veya eksikse, bu ürünü kurmaya ya da monte etmeye çalışmayın. Yedek parçaların veya donanım bileşenlerinin gerekli olması durumunda, lütfen 1-800-668-6848 numaralı telefondan veya info@omnimount.com adresinden Müşteri Hizmetleri ile irtibata geçin. Destek isteyen uluslararası müşteriler, ürünü satın aldıkları Bayi ile irtibata geçmelidir.

Duvara Monte Etme:

Birlikte verilen donanım, ahşap saplamalardan yapılmış dikey duvarlar üzerinde kullanılmak üzere tasarlanmıştır. Ahşap saplamalı duvarlar en az 2x4 ahşap saplaması olan (2" genişlikte, 4" derinlikte) ve en fazla 5/8" derinliğinde alçı panelden oluşan duvarlar olarak tanımlanır.

Ahşap saplamalar 16" (406 mm) veya 24" (610 mm) aralıklı yerleştirilmelidir.

Birlikte verilen donanım, sağlam betondan yapılmış dikey duvarlar üzerinde kullanılmak üzere tasarlanmıştır. Sağlam beton duvarlar en az 6" (152 mm) derinlikte olan duvarlardır.

Duvarınızın yapısal özelliklerinden emin değilseniz, lütfen destek için vasıflı bir müteahhit veya tesisatçıya danışın. Güvenli kurulum için, ürünün monte edildiği duvar, toplam yükün 4 katını destekleyecek nitelikte olmalıdır. Duvar bu özelliklere sahip değilse, yüzeyin standartları karşılayacak şekilde desteklenmesi gerekmektedir. Duvar yapısı ile kurulum yönteminde kullanılan donanımın toplam yükü tamamen karşıladığından emin olunması kurulumu gerçekleştiren kişinin sorumluluğundadır.

תניית פטור באנגלית - מידע אזהרה כתב ויתור - פרטי אזהרות

אינה טוענת שכל המידע מכסה את כל משתני Ergotron, Inc ,יחד עם זאת .Ergotron, Inc. הוא סימן מסחרי רשום ומותג של OmniMount; עשתה ככל שביכולתה כדי לוודא שמדריך זה יהיה מדויק ושלם Ergotron, Inc. - כתב ויתור אינה מעניקה אף אחריות, בין אם מפורשת או מרומזת, ולא תישא בחבות בגין הדיוק, ההתאמה או השלמות של Ergotron, Inc. .ההתקנה או התפעול. המידע המופיע במסמך זה כפוף לשינויים ללא התראה או התחייבות משום סוג שהוא .המידע המופיע במסמך זה

!אזהרה: אי קריאת, הבנת וההקפדה על כל ההנחיות המופיעות במסמך עלול להוביל לפציעה קשה בגוף, לנזק לרכוש או לביטול האחריות

.info@omnimount.com באחריות המתקין לוודא כי כל הרכיבים הורכבו והותקנו כהלכה על פי ההוראות המצורפות. אם ההוראות אינן מובנות או בכל שאלה או חשש, ניתן לפנות לשירות הלקוחות בטלפון 1-800-668-6848 או בדוא"ל לקוחות .info@omnimount.com אין לנסות להתקין או להרכיב את המוצר אם המוצר או רכיבי החומרה פגומים או חסרים. אם צריך חלקי חילוף או רכיבי חומרה נוספים, ניתן לפנות לשירות הלקוחות בטלפון 1-800-668-6848 או בדוא"ל .בינלאומיים הזקוקים לעזרה צריכים לפנות למשווק שממנו הם רכשו את המוצר

:מתלה לקיר

(מינימום (רוחב של 5 o"מ על עומק של 10 o"מ "-2"4) עם לוח גבס בגודל 12/20 o"מ ("5/8 10ארכיבי החומרה המצורפים מיועדים לשימוש בקירות אנכיים המכילים קורות עץ. קיר המכיל קורות עץ מוגדר כקיר המכיל קורות עץ בגודל של 5 .יתדות העץ צריכות להיות במרחק של 16 אינץ' (406 מ"מ) או 24 אינץ' (610 מ"מ) זה מזה

.מקסימום

.(רכיבי החומרה המצורפים מיועדים לשימוש בקירות בטון אנכיים. קיר בטון מוגדר כקיר המכיל בטון בלבד עם עומק של 152 מ"מ מינימום ("6

אם אינך בטוח ממה עשוי הקיר, פנה אל קבלן או מתקין מוסמך לקבלת עזרה. מטעמי בטיחות, הקיר שבו מתכננים להתקין את הציוד צריך להיות מסוגל לשאת פי 4 ממשקלו הכולל של הציוד. אחרת, יש לחזק את המשטח כך שיעמוד בתקן .זה. באחריות המתקין לוודא כי הקיר ורכיבי החומרה שבהם הוא משתמש בכל אמצעי התקנה יתמכו בבטחה במשקל הכולל של הציוד

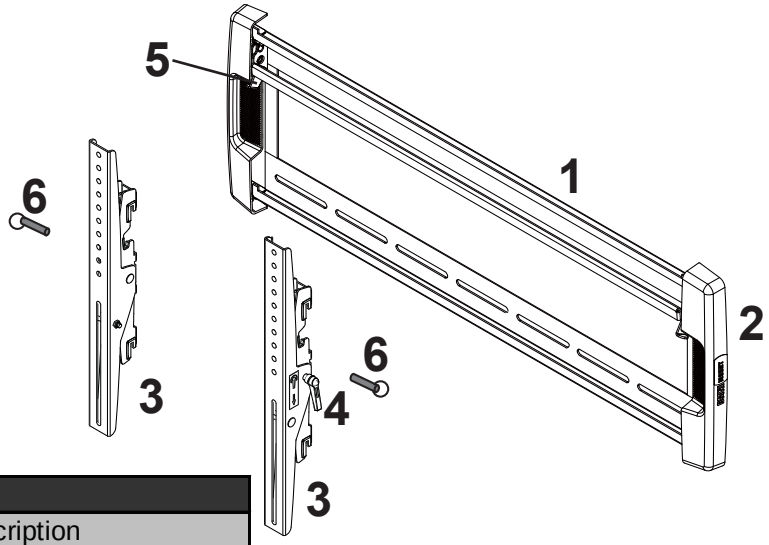

Monitor Kit		
Part #	Qty	Description
M-A	4	Philips screws M4 x 15mm
M-B	4	Philips screws M4 x 30mm
M-C	4	Philips screws M5 x 15mm
M-D	4	Philips screws M5 x 30mm
M-E	4	Philips screws M6 x 15mm
M-F	4	Philips screws M6 x 30mm
M-G	4	Philips screws M8 x 15mm
M-H	4	Philips screws M8 x 30mm
M-I	4	Round Spacers: M6-M8 x 5mm
M-J	4	Round Spacers: M6-M8 x 10mm
M-K	4	Round Washers: M4-M5
M-L	4	Round Washers: M6-M8
Wall Kit		
Part #	Qty	Description
W-A	4	M8 Lag Bolts
W-B	4	Wall Anchor
W-C	4	Steel Washer
Contents		
Part #	Qty	Description
1	1	Wall Plate
2	2	Side Cover
3	2	Tilt Rails
4	2	Tilt Adjustment Handle
5	1	Locking Bar
6	2	0˚ Tilt Locking Pins

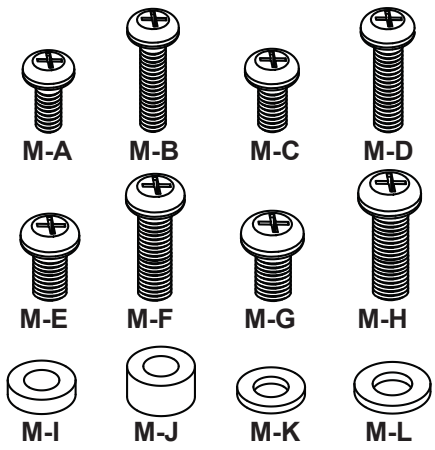

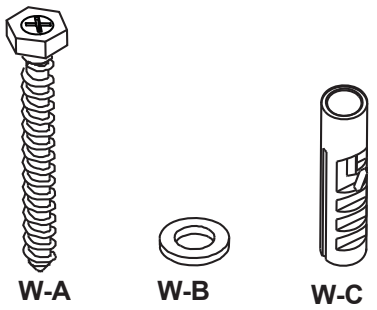

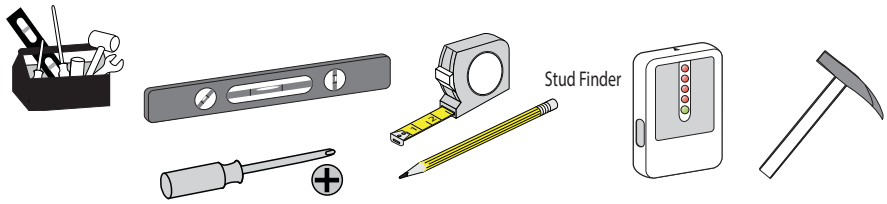

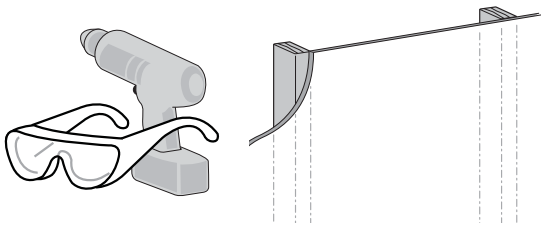

Ø 7/32" (5.5mm)

DŘEVĚNÝ ŠPALÍK
FA SZEG
DREWNIANY KOŁEK
ΞΥΛΙΝΟ ΥΠΟΣΤΗΡΙΓΜΑ
AHŞAP SAPLAMA
קורת עץ

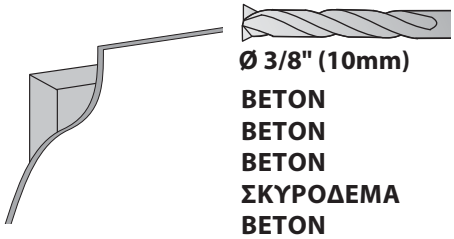

Ø 3/8" (10mm)

BETON
BETON
BETON
ΣΚΥΡΟΔΕΜΑ
BETON
בטון

STEP 1

Označte si místo montáže.
Umístěte nástěnný držák na stěnu, jako vodítko vám poslouží rozměry uvedené níže.

Határozza meg a szerelés helyét.
Az alább található méretek segítségével helyezze el a konzolt a falon.

Określ lokalizację zamocowania.
Umieść wspornik do montażu na ścianie, wykorzystując poniższe wymiary jako wskazówkę.

Προσδιορίστε τη θέση τοποθέτησης.
Τοποθετήστε το στήριγμα στήριξης στον τοίχο χρησιμοποιώντας τις κατωτέρω διαστάσεις, σαν οδηγό.

Montaj yerini belirleyin
Aşağıdaki boyutları kılavuz olarak kullanarak duvar montaj braketini duvar üzerine konumlandırın

קבע את מקום ההתקנה.
.מקם את מתלה הקיר על הקיר והשתמש במידות המובאות לעיל, כמדריך

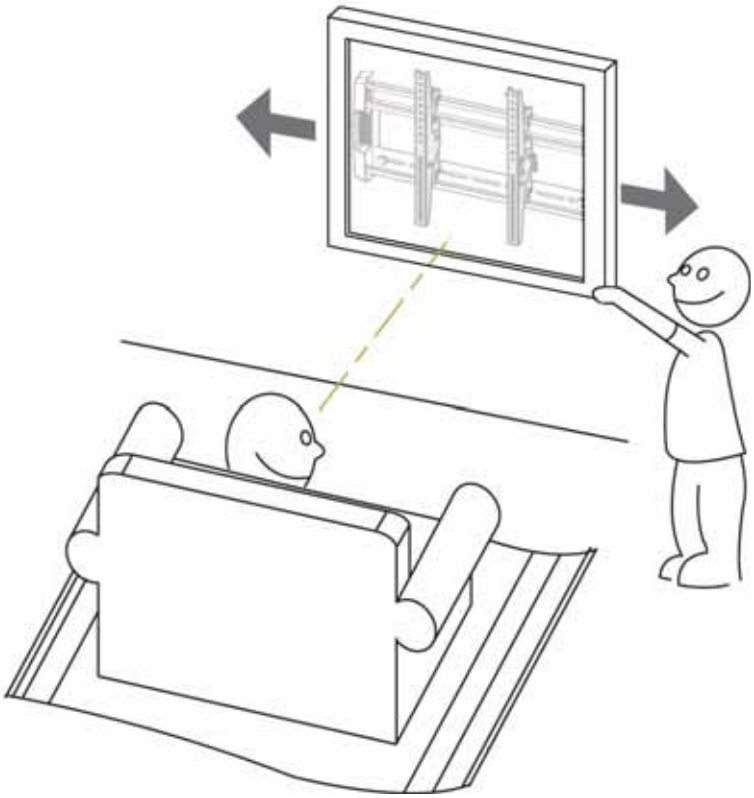

UPOZORNĚNÍ: Dříve než přikročíte k instalaci, přečtěte si příručku k televizoru/velkoplošné obrazovce a seznamte se s doporučeními výrobce, pokud jde o výběr místa montáže, tak, aby se zajistil optimální výkon televizoru/velkoplošné obrazovky. Při umístění vemte v úvahu: výšku televizoru/velkoplošné obrazovky a úhel pozorování - na základě výšky a vzdálenosti sezení, rozměrů místnosti a velikosti televizoru/velkoplošné obrazovky, přístupu k elektrickým zásuvkám, připojení kabelů pro reproduktory a další zařízení, ochraně před oslňováním a teplem (okna, lampy, krb, vzduchové potrubí) a vibracemi.

FIGYELMEZTETÉS: A szerelés megkezdése előtt a TV/nagy képernyőjű termék gyártójának ajánlása szerint határozza meg a legjobb elhelyezést a falon, ami biztosítja a képernyő ideális teljesítőképességét. Helyi szempontok lehetnek: TV/nagy képernyő magassága és a látószög - az ülőalkalmatosság távolsága, a szoba méretei és a TV/képernyő méretei; a konnektorhoz való hozzáférés, a kábelek hozzáférése a hangszórókhoz, más eszközökhöz; hő és vakító fény elleni védelem (ablakok, lámpák, kandalló, szellőzők), valamint rezgés.

UWAGA: Przed przystąpieniem do montażu należy zapoznać się z zaleceniami producenta, dotyczącymi wyboru miejsca zamocowania, zawartymi w instrukcji telewizora/dużego wyświetlacza, które gwarantują optymalną wydajność ekranu telewizora/wyświetlacza. Zalecenia lokalizacji mogą dotyczyć: wysokości i kąta widzenia ekranu - w oparciu o wysokość i odległości siedzenia, wymiarów pomieszczenia i rozmiaru ekranu; dostępu do gniazd zasilania; połączeń kablowych dla głośników i innych urządzeń; ochrony przed oświetleniem i ciepłem (okna, lampy, kominki, kanały powietrzne) oraz wibracjami.

ΠΡΟΣΟΧΗ: Πριν να προχωρήσετε με αυτήν την εγκατάσταση συμβουλευτείτε τον οδηγό προϊόντος της τηλεόρασης/της μεγάλης οθόνης της τηλεόρασής σας σχετικά με συστάσεις του κατασκευαστή πάνω στην επιλογή μιας θέσης τοποθέτησης που θα εξασφαλίζει μια βέλτιστη απόδοση της τηλεόρασης/της μεγάλης οθόνης της τηλεόρασης. Οι εκτιμήσεις για τη θέση θα μπορούσαν να περιλάβουν: Το ύψος της τηλεόρασης/μεγάλης οθόνης της τηλεόρασης και τη γωνία θέασης - με βάση το ύψος και την απόσταση των καθισμάτων, τις διαστάσεις του δωματίου και το μέγεθος της τηλεόρασης/μεγάλης οθόνης της τηλεόρασης· την πρόσβαση σε πρίζες· τις συνδέσεις καλωδίων για ηχεία και άλλες συσκευές·την προστασία από αντηλιά και θερμότητα, (παράθυρα, λάμπες, τζάκι, αεραγωγούς) και τους κραδασμούς.

DİKKAT: Bu montaj işlemine başlamadan önce, optimum TV/geniş ekran performansı elde edilmesini sağlayacak montaj konumu seçimi konusunda üretici tavsiyeleri için TV/geniş ekran ürün kılavuzuna bakın. Yer belirlenirken dikkate alınabilecekler: oturma yüksekliği ve mesafesi, oda boyutları ve TV/geniş ekran boyutuna bağlı TV/geniş ekran yükseklik ve izleme açısı; fişlere erişim; hoparlör ve diğer cihazlar için kablo bağlantıları; parlama ve ısıdan korunma (pencereler, lambalar, şömine, havalandırma borusu) ve titreşim.

אזהרה: לפני שאתה ממשיך בהתקנה, עיין בהמלצות היצרן במדריך למשתמש של הטלוויזיה/המסך הגדול בנושא בחירת מקום התקנה שיבטיח ביצועים אופטימליים של הטלוויזיה/המסך הגדול. בין השיקולים לבחירת המיקום אפשר למנות: גובה וזווית צפייה של הטלוויזיה/המסך הגדול - בהתבסס על גובה ומרחק הישיבה, ממדי החדר וגודל הטלוויזיה/המסך הגדול; גישה לשקעי חשמל; חיבורי כבלים לרמקולים והתקנים אחרים; הגנה מפני סנוור וחום (חלונות, מנורות, אח, תעלות אוויר) ווibrציה.

STEP 2 - IMPORTANT

PLEASE BE SURE YOU HAVE FOLLOWED ALL STEPS (1-5) ON THE INSTALLATION TEMPLATE BEFORE PROCEEDING FURTHER WITH THIS INSTRUCTION MANUAL. IF YOU HAVE COMPLETED THE INSTALLATION TEMPLATE CORRECTLY, YOU SHOULD HAVE FOUR HOLES DRILLED INTO EITHER WOOD STUDS, OR SOLID CONCRETE.

ASEGURECE POR FAVOR QUE USTED HA SEGUIDO TODOS LOS PASOS (1-5) EN LA PLANTILLA DE INSTALACIÓN ANTES DE PROCEGRIR CON ESTE MANUAL DE INSTRUCCIÓN. SI USTED HA TERMINADO LA PLANTILLA DE INSTALACIÓN CORRECTAMENTE, USTED DEBE TENER QUATRO AGUJEROS PERFORADOS EN LA DE MADERA, O CONCRETO SÓLIDO.

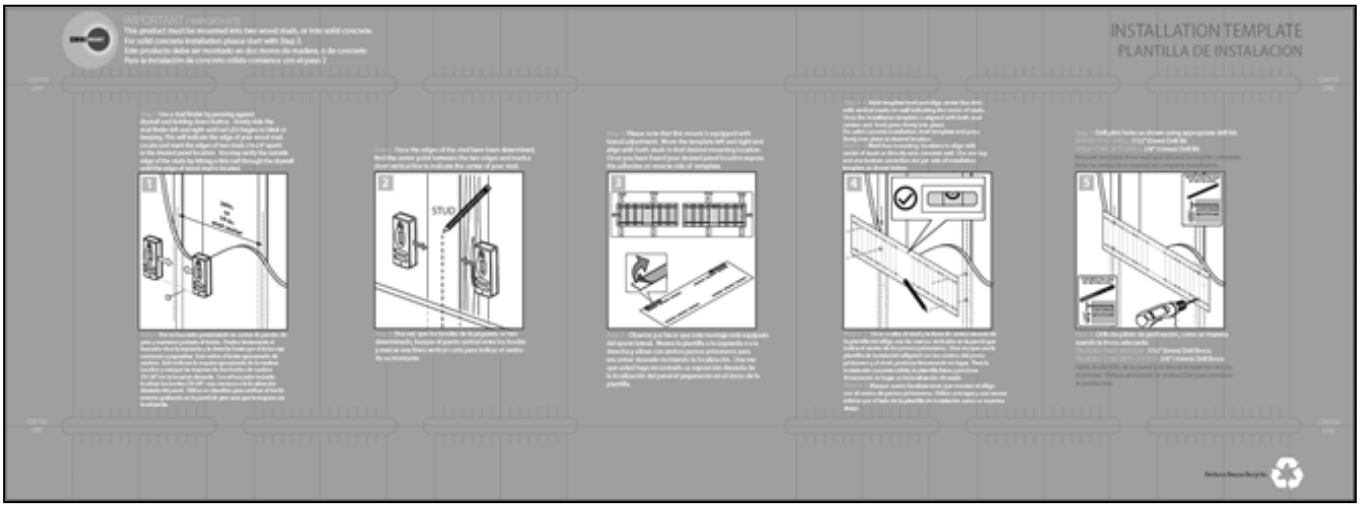

888-60-579-W-00 rev. E • 11/16

STEP 3 -INSTALL WALL PLATE - WOOD STUD INSTALLATION

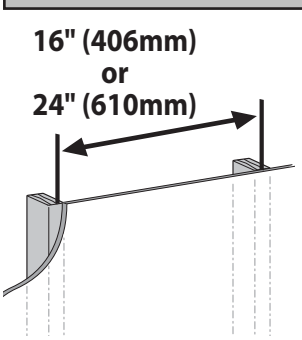

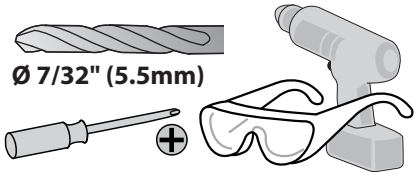

DŘEVĚNÝ ŠPALÍK
FA SZEG
DREWNIANY KOŁEK
ΞΥΛΙΝΟ ΥΠΟΣΤΗΡΙΓΜΑ
AHŞAP SAPLAMA
קורת עץ

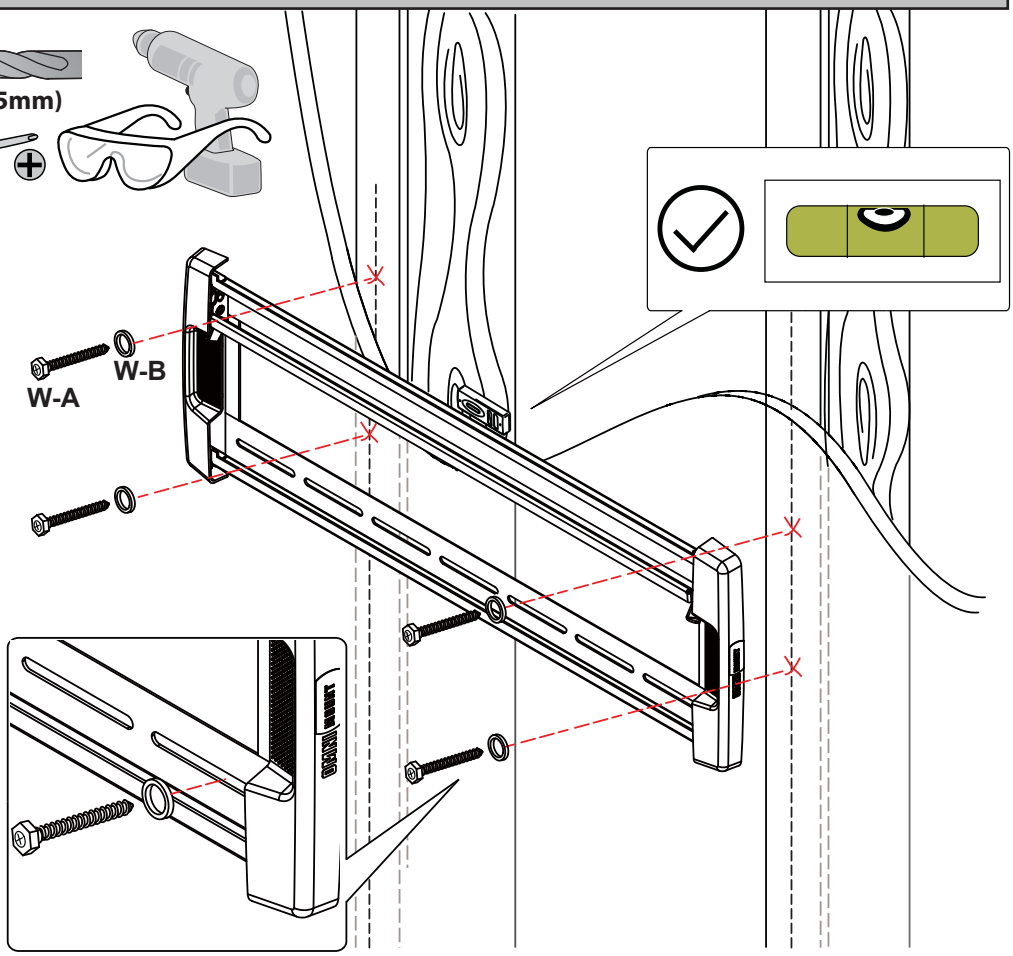

STEP 3 - INSTALL WALL PLATE - SOLID WALL INSTALLATION

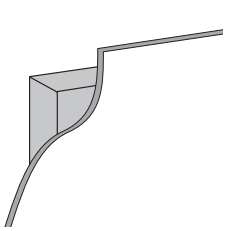

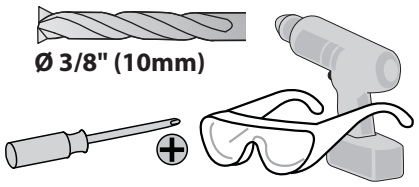

BETON
BETON
BETON
ΣΚΥΡΟΔΕΜΑ
BETON
בטון

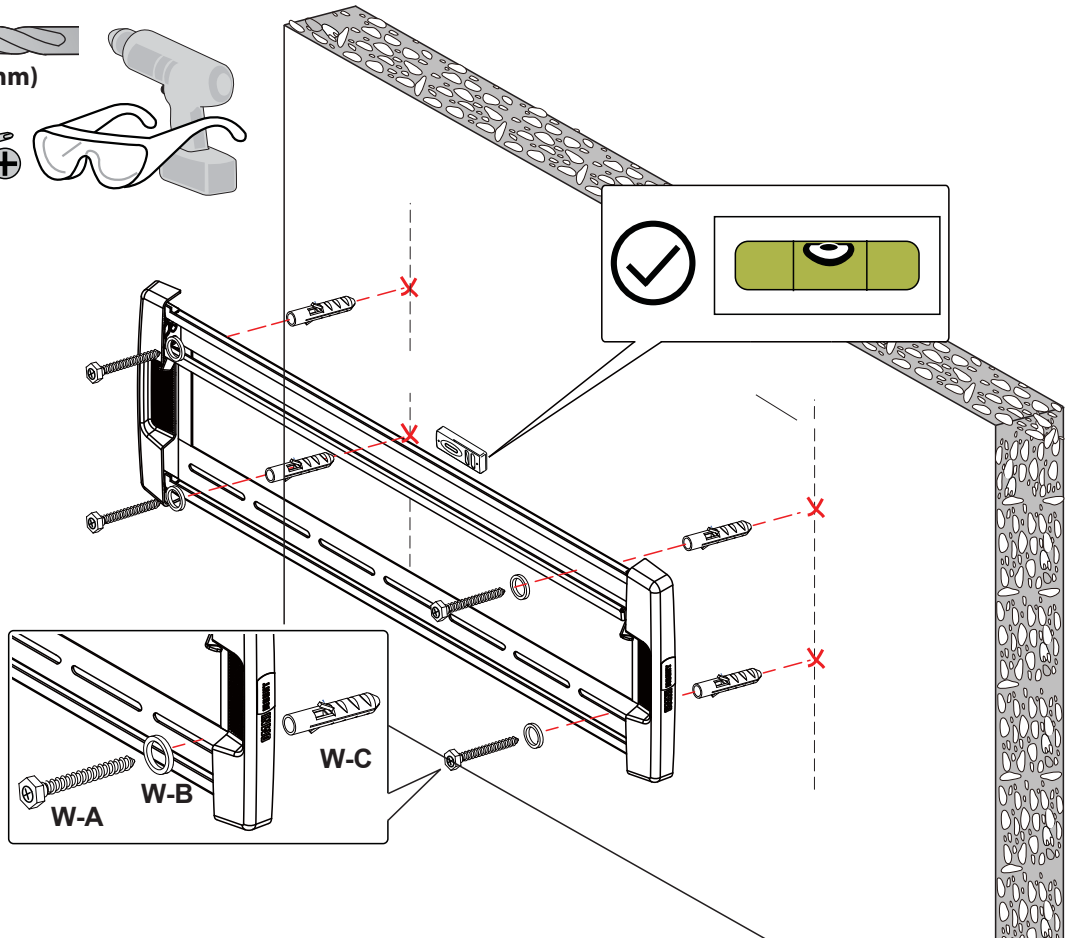

STEP 4 - ATTACH TV

Attach monitor using monitor hardware, M-A, M-B, etc…
Coloque la pantalla utilizando los materiales de instalación de la pantalla, M-A, M-B, etc…
Installer le moniteur avec les fixations de moniteur, M-A, M-B, etc…
Bringen Sie den Bildschirm mit den Bildschirm-Befestigungsteilen M-A, M-B usw. an.
Bevestig monitor via monitor hardware, M-A, M-B, enz…
Fissare il monitor utilizzando i componenti di montaggio, M-A, M-B, ecc…
Zamontuj monitor, używając narzędzi dołączonych do monitora, M-A, M-B, itp…
Připevněte monitor pomocí k tomu určených dílů, M-A, M-B, apod.
Szerelje fel a monitort az M-A, M-B stb. monitorszerelvénnyel…
Τοποθετήστε την οθόνη με το υλικό οθόνης, M-A, M-B, κ.λπ…
Prender o monitor utilizando o equipamento do monitor, M-A, M-B, etc.…
Påsæt skærm ved hjælp af skærm-hardware, M-A, M-B osv...
Kiinnitä näyttö käyttämällä näytön osia, M-A, M-B jne.
Fäst bildskärm genom att använda bildskärmshårdvara, M-A, M-B, etc...
Ataşaţi monitorul utilizând structura hardware pentru monitor, M-A, M-B etc…
Прикачете монитора, като използвате хардуер за монитор, M-A, M-B и др.…
Kinnitage ekraan ekraani paigaldusosade abil, M-A, M-B jne…
Piestipriniet monitoru,izmantojot monitora detaļas, M-A, M-B utt.
Pritvirtinti monitorių naudojant monitoriaus aparatūrą, M-A, M-B ir t.t.
Pritrdite monitor s pomočjo kovinskih delov za monitor, M-A, M-B itd.…
Pripevnite obrazovku pomocou na to určených dielov, M-A, M-B atd.
Прикрепите монитор с помощью крепежа для монитора, M–A, M–B, и т. д.
Monitör donanımı, M-A, M-B vb. kullanarak monitörü takın…
Fest skjermen med skjermdelene M-A, M-B etc...
ارطب المرقاب باستخدام مستلزمات المرقاب، M-A، M-B, الخ.
使用显示器硬件 M-A、M-B 等联接显示器
モニタハードウェア、M-A、M-Bなどを使って、モニタを取り付けます。

CAUTION! HAND TIGHTEN ONLY. OVERTIGHTENING MAY DAMAGE YOUR FLAT PANEL.

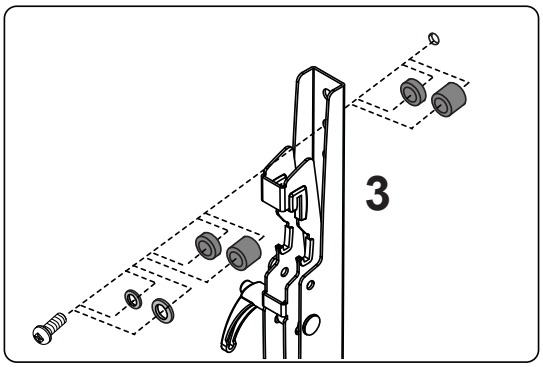

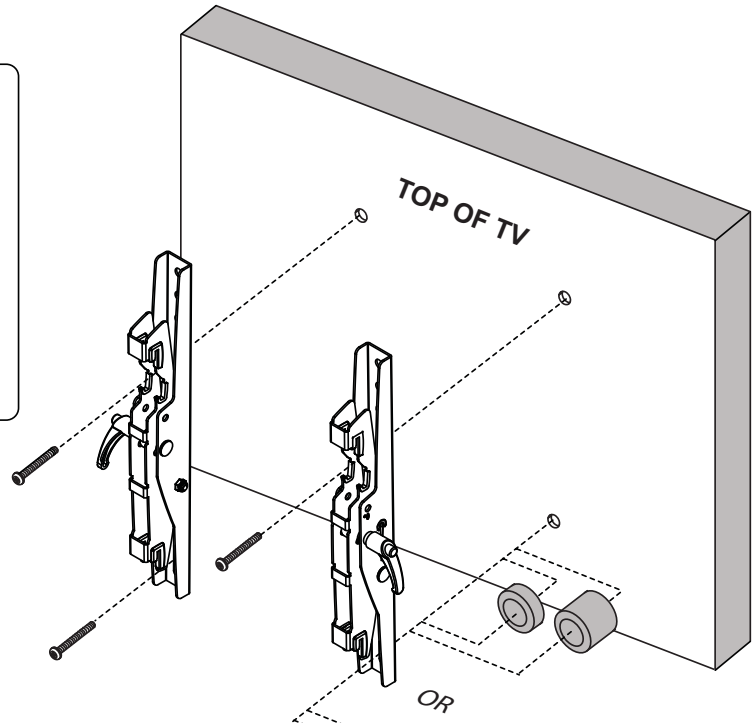

Note: M4 screws (Part M-A, M-B) should not be used for hole patterns greater than 200mm x 200mm.

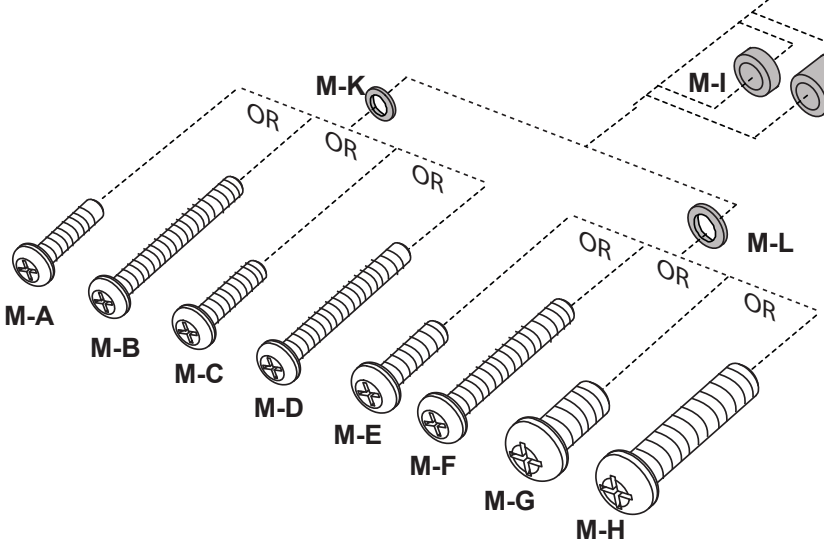

888-60-579-W-00 rev. E • 11/16

STEP 5 - HANG TV

FLIP LOCKING BAR (PART #5) UP. ROTATE TENSION LEVERS (PART #4) TO MATCH SYMBOL ON SIDE OF VERTICAL RAIL (PART #3). HANG FLAT PANEL ON WALL PLATE (PART #1).

NOTE: WE RECOMMEND YOU MAKE ALL AV CONNECTIONS BEFORE YOU HANG YOUR FLAT PANEL.

NOTA: LE RECOMENDAMOS HAGER TODAS LAS CONEXIONES DEL SISTEMA DE PESOS AMERICANO ANTES DE QUE USTED CUELGUE SU PANEL PLANO A LA PLACA DE LA PARED.

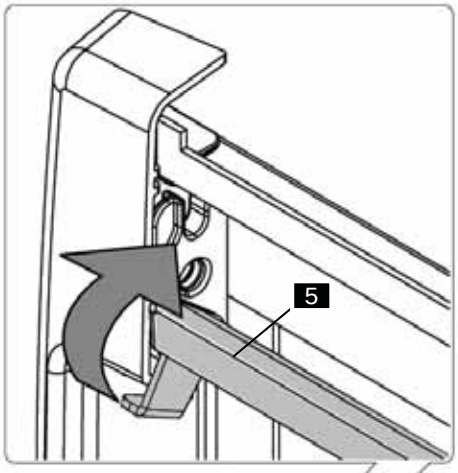

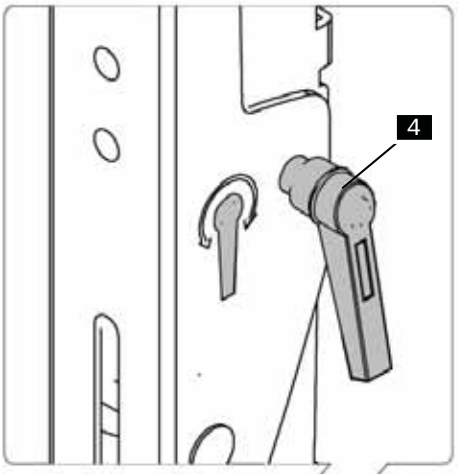

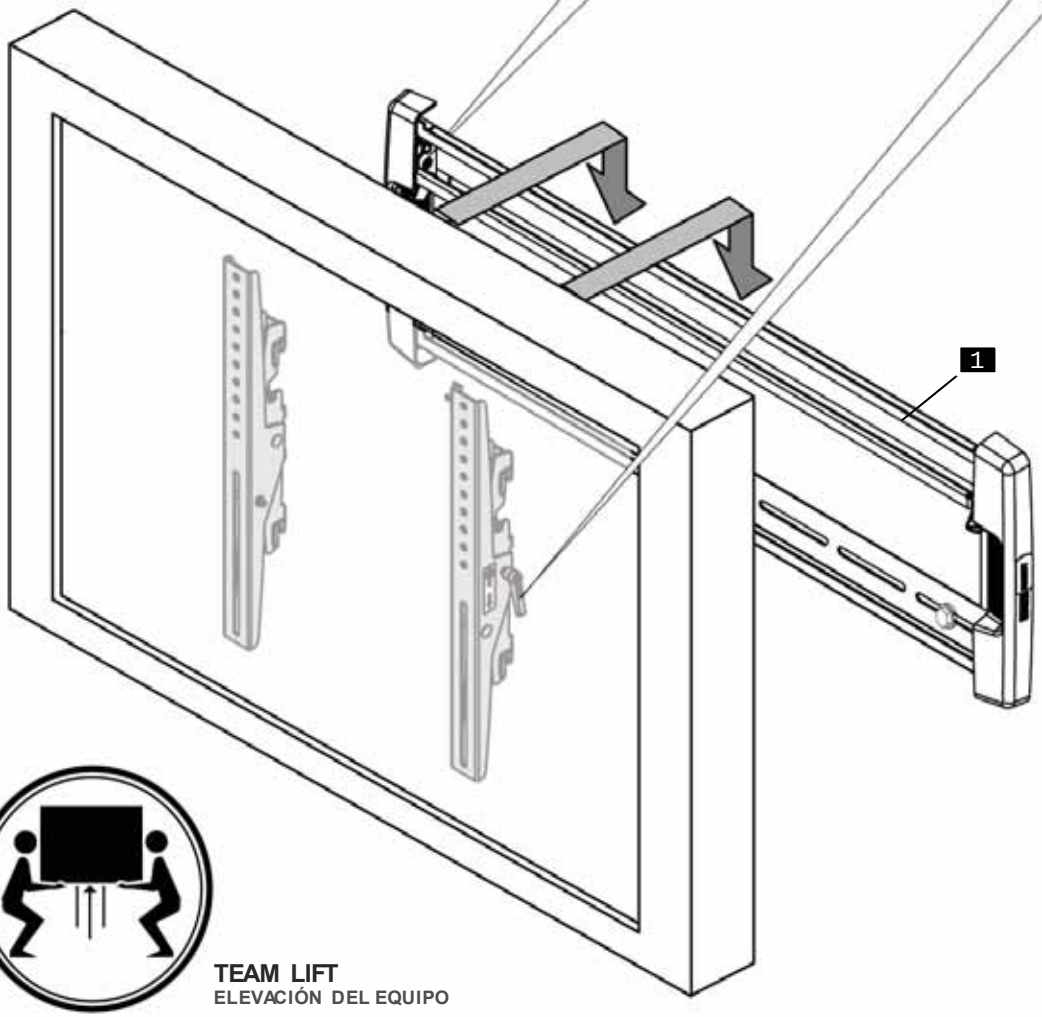

TEAM LIFT
ELEVACIÓN DEL EQUIPO

STEP 6

Locking Mechanism
Mecanismo de fijación
Mécanisme de verrouillage
Arretiervorrichtung
Vergrendelmechanisme
Meccanismo di blocco
Mechanizm blokujący
Zajišťovací mechanismus
Zárómechanizmus
Μηχανισμός ασφάλισης
Mecanismo de bloqueio
Låsemekanisme
Lukitusmekanismi
Låsmekanism
Mecanism de blocare
Заключващ механизъм
Lukustusmehhanism
Noslēgšanas mehānisms
Užrakinimo mechanizmas
Mehanizem za zaklepanje
Blokovací mechanizmus
Механизм блокировки
Kilitleme Mekanizması
Låsemekanisme
آلية التأمين
锁止机构
ロック機構

CAREFULLY SLIDE FLAT PANEL LEFT OR RIGHT TO ACCESS LOCKING BAR. FLIP LOCKING BAR DOWN TO SECURE FLAT PANEL TO WALL PLATE. NOTE: FOR ADDITIONAL SECURITY A PADLOCK OR OTHER FASTENING DEVICE MAY BE USED (NOT INCLUDED).

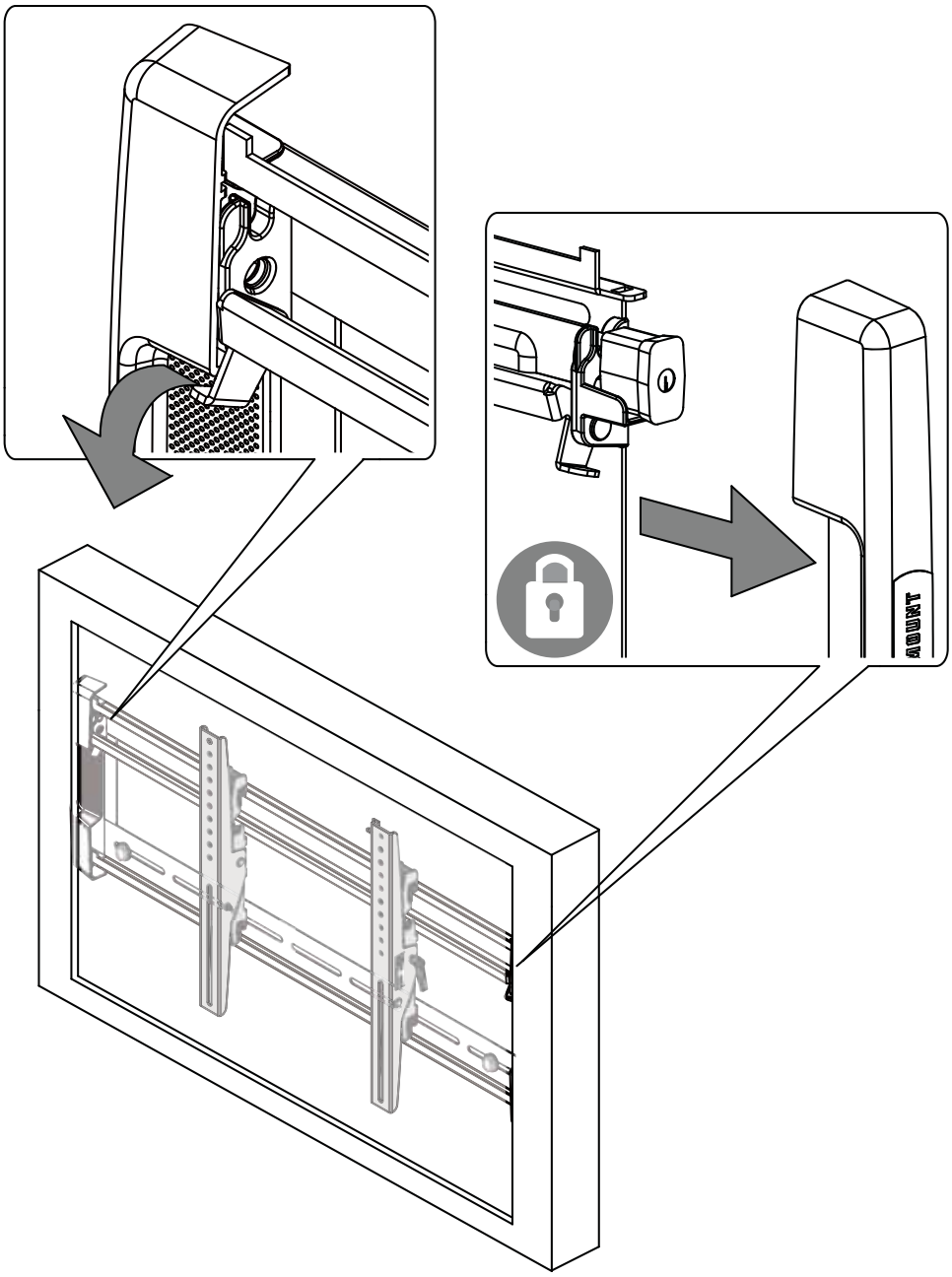

STEP 7 - ADJUST TILT

TILT HANDLE RATCHET FEATURE

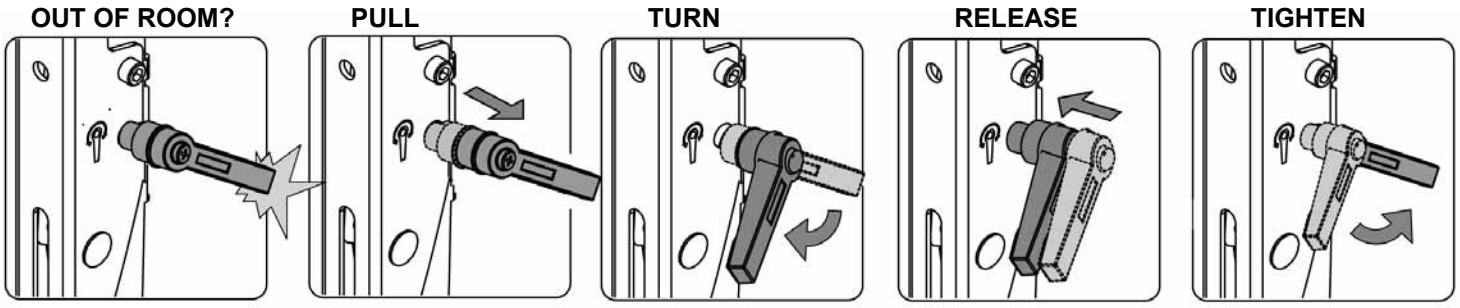

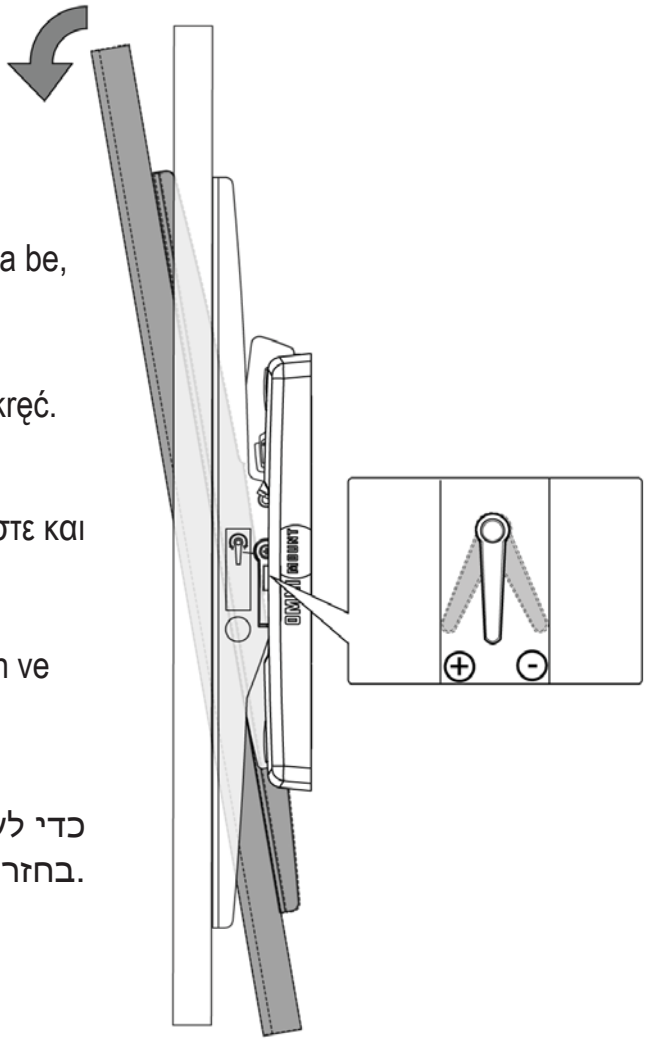

Pokud chcete změnit úhel náklonu, uvolněte otočný knoflík, proveďte úpravu a otočný knoflík opět utáhněte.

A dőlésszög megváltoztatásához engedje ki a gombot, állítsa be, majd húzza azt vissza.

Aby zmienić kąt nachylenia, poluzuj gałkę, wyreguluj ją i dokręć.

Για να αλλάξετε τη γωνία κλίσης, ξεσφίξτε το κουμπί, ρυθμίστε και σφίξτε το κουμπί.

Yatırma açısını değiştirmek için, düğmeyi gevşetin, ayarlayın ve düğmeyi sıkın.

כדי לשנות את זווית ההטיה, שחרר את הידית, כוונן והדק בחזרה את הידית.

STEP 8 - OPTIONAL 0° TILT LOCKING PINS.

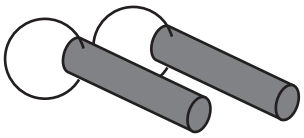

Insert Pins if you would like to lock your TV tilt at 0°.

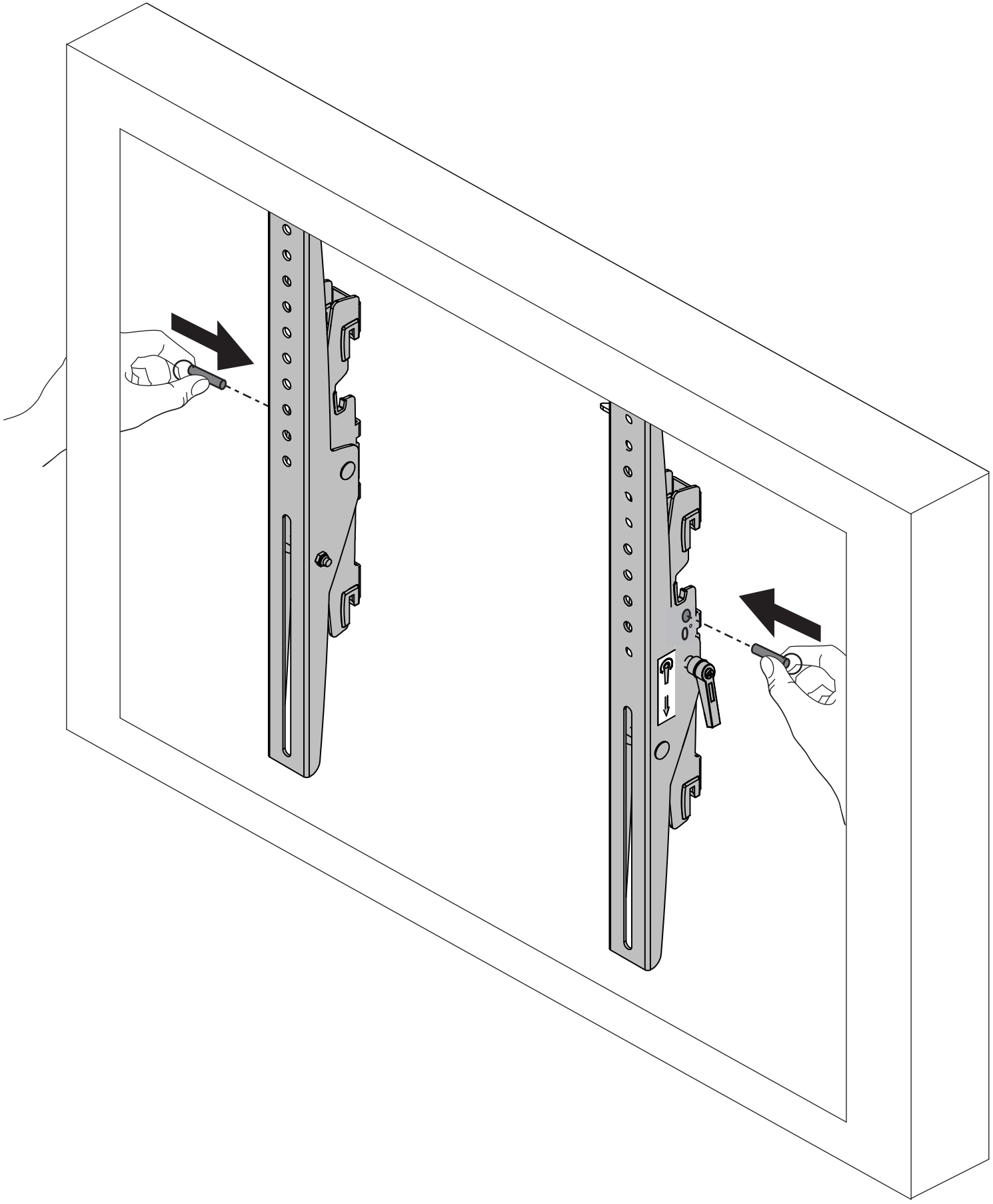

888-60-579-W-00 rev. E • 11/16

STEP 9 - SLIDE FLAT PANEL LEFT OR RIGHT INTO DESIRED LOCATION.

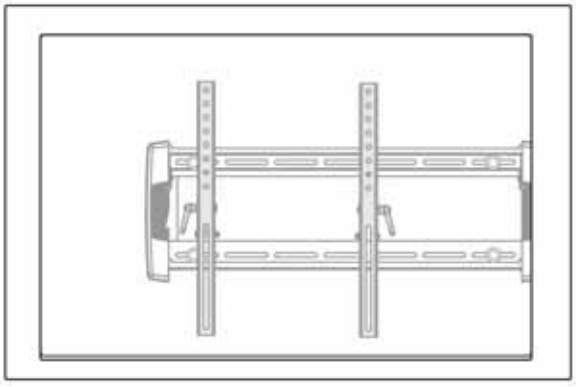

LEFT / IZQUIERDO

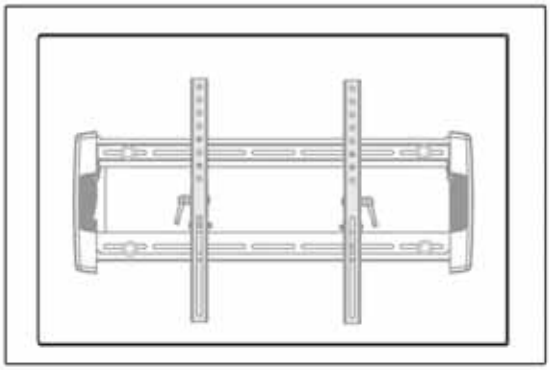

CENTER / CENTRO

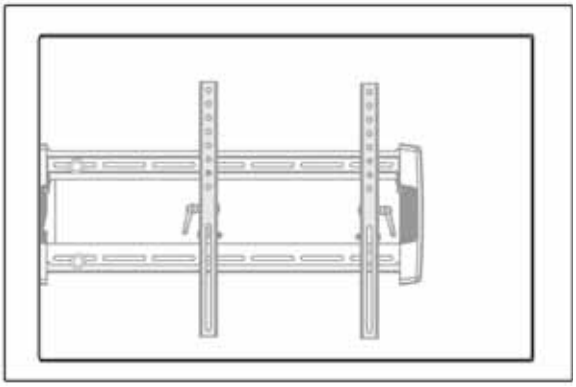

RIGHT / LA DERECHA

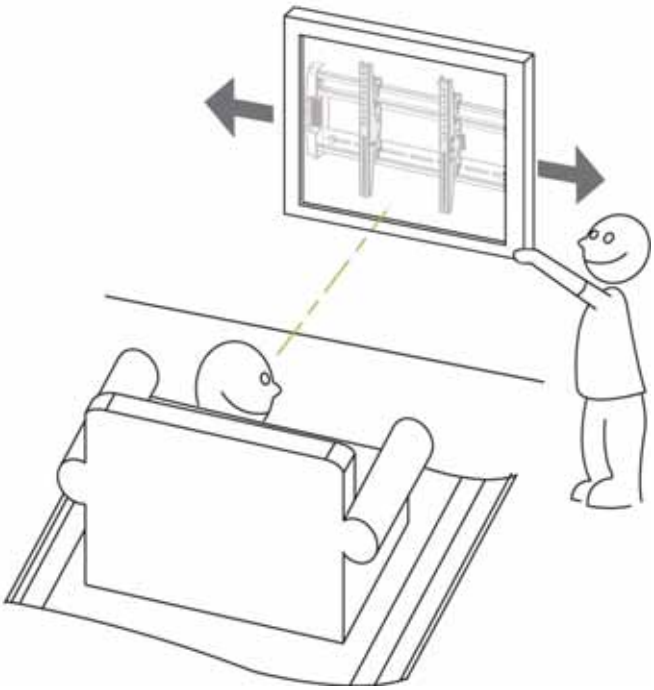

Pětiletá omezená záruka
Tato záruka se vztahuje na spotřební produkty společnosti OmniMount, zakoupené od autorizovaného prodejce OmniMount. Společnost OmniMount garantuje, že se na jejich výrobcích neprojeví vada materiálu nebo zpracování po dobu pěti let od data prodeje původnímu kupujícímu. Pro získání záručního servisu vraťte vadný produkt nebo součástku obchodu, kde jste jej zakoupili, nebo jinému obchodu, který prodává produkty společnosti OmniMount stejného typu. Obchod dle svého uvážení produkt opraví, odkáže vás na nezávislou opravnu, vymění produkt nebo vám vrátí kupní cenu sníženou o sumu, přímo odpovídající předchozímu využívání produktu. Pokud to nepovede k přiměřenému řešení, můžete nevyhovující produkt nebo součástku vrátit přímo společnosti OmniMount, která vám je dle svého uvážení vymění nebo vám vrátí kupní cenu. Společnost OmniMount opraví nebo vymění vadnou součástku nebo produkt dle vlastního uvážení, pokud bude společnosti OmniMount předložena v rámci záruční doby za podmínek zde uvedených. Pro získání záručního servisu kontaktujte službu pro zákazníky společnosti OmniMount na 800.MOUNT.IT (800.668.6848) nebo pošlete e-mail na info@omnimount.com. Jste povinni dodat kopii originálního prodejního dokladu. Pokud je nutné zaslat produkt společnosti OmniMount za účelem kontroly, zaplatíte poplatky za přepravu; pokud máte bydliště v Kalifornii, platí náklady na dopravu a manipulaci společnost OmniMount. Náhradní produkt vám společnost OmniMount zašle s předplaceným poštovným na své náklady. Tato záruka nekryje náklady na práci spojenou s odstraněním vadného produktu nebo součástky a opětovným namontováním náhradního produktu nebo součástky. Tato záruka se nevztahuje na vady nebo poškození, způsobené nesprávnou instalací, instalací nad stanovenou váhu, rozsah, manipulaci, údržbu, skladování, odstranění nebo opětovnou instalaci, nesprávné používání, úpravu, používání nekompatibilního příslušenství, problémy spojené s elektrickou energií, náraz cizích předmětů, nehodu, požár, vyšší moc, běžné opotřebení nebo poškození způsobené přepravou, kromě původní přepravy ze společnosti OmniMount. Nedodržení pokynů týkajících se péče o produkt, jak je stanoví společnost OmniMount, bude mít za následek zneplatnění záruky. Tato záruční doba nebude v rámci záruky rozšířena ani znovu započata při obdržení jakéhokoliv náhradního produktu nebo součástky. Nikdo není oprávněn rozšířit nebo jiným způsobem upravit tuto záruku.
Omezení
TRVÁNÍ JAKÉKOLIV NEPŘÍMO VYJÁDŘENÉ ZÁRUKY, VČETNĚ ZÁRUK OBCHODOVATELNOSTI A VHODNOSTI PRO KONKRÉTNÍ ÚČEL, NEPŘEKROČÍ V TOMTO DOKUMENTU UVEDENOU ZÁRUČNÍ DOBU.
Některé státy nedovolují omezení týkající se délky trvání předpokládané výminky, takže se vás shora uvedené omezení nemusí týkat.
SPOLEČNOST OMNIMOUNT NEBUDE ODPOVÍDAT ZA ŽÁDNÉ VEDLEJŠÍ NEBO NÁSLEDNÉ ŠKODY, VZNIKLÉ Z PORUŠENÍ PÍSEMNÉ NEBO NEPŘÍMO VYJÁDŘENÉ ZÁRUKY.
Některé státy nedovolují vyloučení nebo omezení vedlejších nebo následných škod, takže se vás shora uvedené omezení nebo vyloučení nemusí týkat.
Tato záruka vám poskytuje konkrétní zákonná práva a můžete mít také další zákonná práva, která se v jednotlivých státech liší.
Vyloučení odpovědnosti: Zařízení společnosti OmniMount nejsou určena k léčbě, ošetření, zmírnění nebo prevenci jakýchkoliv chorob.

Ötéves korlátozott garancia
A jelen garancia hivatalos OmniMount értékesítőtől vásárolt OmniMount fogyasztói termékekre vonatkozik. Az OmniMount garantálja, hogy a termékei az eredeti vásárlónak való eladás dátumától kezdve 5 évig mentesek lesznek az anyagi és kivitelezési hibáktól. A garanciális szerviz igénybevételéhez küldje vissza a hibás terméket vagy alkatrészt abba az üzletbe, ahol azt vásárolta, vagy egy másik kiskereskedelmi üzletbe, amely ugyanolyan típusú OmniMount termékeket értékesít. Ezután a kiskereskedelmi üzletnek – a megítélése szerint – kötelessége a terméket megjavítani, Önt egy független szerelőműhelybe küldeni, a terméket kicserélni vagy a vásárlási árat visszatéríteni egy akkora összeg erejéig, amely kevesebb annál, mint ami Önnek a termék használata előtt közvetlenül járt volna. Ha ezzel Ön nem teljesen elégedett, a nem megfelelő terméket vagy alkatrészt csere céljából visszaküldheti közvetlenül az OmniMount vállalatnak is, illetve az OmniMount úgy is dönthet, hogy visszatéríti Önnek a vásárlási árat. Az OmniMount a saját döntése szerint megjavítja vagy kicseréli a hibás alkatrészt vagy terméket, ha azt a feltételeknek megfelelően a garanciaidőn belül küldik el az OmniMount számára. A garanciális szervizt az OmniMount ügyfélszolgálatán igényelheti az alábbi elérhetőségeken: 800.MOUNT.IT (800.668.6848) vagy info@omnimount.com. Az eredeti nyugta másolatát be kell nyújtania. Ha a termékét kivizsgálás céljából el kell küldeni az OmniMount vállalathoz, a szállítási költségeket Önnek kell állnia; kaliforniai lakosok esetében azonban a szállítási és kezelési költségeket az OmniMount állja. A cseretermék szállítási költségét az OmniMount előre kifizeti. A jelen garancia nem vonatkozik a hibás termék vagy alkatrész eltávolításának munkaköltségére, illetve a cseretermék vagy -alkatrész újbóli beszerelésének munkaköltségére. A jelen garancia nem vonatkozik azokra a hibákra vagy károsodásokra, amelyeket a nem megfelelő beszerelés, a megadott súly vagy tartomány feletti beszerelés, kezelés, karbantartás, tárolás, szerelés, eltávolítás vagy újbóli beszerelés, helytelen használat, módosítás, nem kompatibilis tartozékok használata, elektromos árammal kapcsolatos problémák, idegen tárgyak hatása, baleset, tűz, természeti katasztrófa, normál elhasználódás vagy az OmniMount eredeti szállításától eltérő szállítási károsodás okozott. Ha nem tartja be az OmniMount termék-karbantartási utasításait, a garancia érvényét veszti. A jelen garancia nem bővíthető és nem indítható újra a garancia értelmében igényelt cseretermék vagy -alkatrész megérkezését követően. A jelen garanciát senki nem jogosult kibővíteni vagy máshogy módosítani.
Korlátozások
A VÉLELMEZETT GARANCIA IDŐTARTAMA, BELEÉRTVE A FORGALMAZHATÓSÁGOT ÉS ADOTT CÉLRA VALÓ ALKALMASSÁGOT SZAVATOLÓ GARANCIÁT IS, NEM HALADHATJA MEG A BIZTOSÍTOTT GARANCIA IDŐTARTAMÁT.
Néhány állam nem engedélyez korlátozást a vélelmezett garancia időtartamára vonatkozóan, így előfordulhat, hogy a fenti korlátozás Önre nem vonatkozik.
AZ OMNIMOUNT NEM TARTOZIK FELELŐSSÉGGEL AZ ÍRÁSOS VAGY VÉLELMEZETT GARANCIA MEGSZEGÉSÉBŐL KÖVETKEZŐ VÉLETLENSZERŰ VAGY KÖVETKEZMÉNYES KÁROKÉRT.
Néhány állam nem engedélyezi a véletlenszerű vagy következményes károk kizárását vagy korlátozását, így előfordulhat, hogy a fenti korlátozás vagy kizárás Önre nem vonatkozik.
Ez a garancia az Ön számára bizonyos törvényes jogokat biztosít, ezenkívül Önt más törvényes jogok is megillethetik, amelyek államonként eltérnek.
Felelősséget kizáró nyilatkozat: Az OmniMount eszközök nem használhatók betegségek gyógyítására, kezelésére, enyhítésére vagy megakadályozására.

Pięcioletnia ograniczona gwarancja
Niniejsza gwarancja ma zastosowanie do produktów OmniMount zakupionych u autoryzowanych przedstawicieli firmy OmniMount. Firma OmniMount gwarantuje, że niniejszy produkt jest wolny od wad materiałowych i produkcyjnych przez okres 5 lat od dnia sprzedaży pierwotnemu nabywcy produktu. W celu uzyskania serwisu gwarancyjnego należy zwrócić wadliwy produkt lub jego komponent do sklepu, w którym został zakupiony lub do innego sklepu detalicznego, który zajmuje się sprzedażą produktów OmniMount tego samego typu. Sklep detaliczny, w zależności od sytuacji, dokona naprawy produktu, skieruje nabywcę do niezależnego zakładu naprawczego, wymieni produkt, lub zrefunduje cenę zakupu pomniejszoną o kwotę bezpośrednio odnoszącą się do wcześniejszego użytkowania produktu. W przypadku jeśli postępowanie gwarancyjne nie satysfakcjonuje nabywcy, można zwrócić produkt lub jego komponent niespełniający wymogów bezpośrednio do firmy OmniMount w celu jego wymiany lub, w zależności od postanowienia firmy OmniMount, zrefundowania ceny zakupu. Firma OmniMount wg własnego uznania dokona naprawy lub wymieni wadliwy komponent bądź produkt, który jej dostarczono w trakcie okresu gwarancyjnego zgodnie z warunkami niniejszej gwarancji. W celu uzyskania serwisu gwarancyjnego należy skontaktować się z obsługą klienta firmy OmniMount dzwoniąc na numer telefonu 800.Mount.IT (800.668.6848) lub pisząc na adres info@omnimount.com. Należy przedłożyć kopię oryginalnego rachunku. Jeśli produkt musi być przesłany do firmy OmniMount celem jego inspekcji, koszty przesyłki pokrywa jego użytkownik; w przypadku mieszkańców stanu Kalifornia, koszty przesyłki pokrywa firma OmniMount. Produkt wymieniony zostanie wysłany opłaconą przesyłką przez firmę OmniMount. Niniejsza gwarancja nie pokrywa kosztów pracy wymontowania wadliwego produktu lub jego komponentu, lub ponownego montażu produktu lub jego komponentu. Gwarancja nie ma zastosowania do wad lub zniszczeń spowodowanych nieprawidłową instalacją bądź instalacją przekraczającą określony ciężar lub zakres produktu, nieprawidłową obsługą, konserwacją, przechowywaniem, instalacją, demontażem lub ponownym montażem, nieprawidłowym użytkowaniem, dokonywaniem zmian w produkcie, stosowaniem niezgodnych akcesoriów, uszkodzeń w wyniku problemów związanych z zasilaniem elektrycznym, uszkodzeń wskutek uderzeń obcymi materiałami, wypadków, uszkodzeń na skutek pożaru, wypadków losowych, wskutek normalnego zużycia się lub uszkodzeń podczas wysyłki innych niż te, które powstały w trakcie pierwszej wysyłki od firmy OmniMount. Niestosowanie się do instrukcji firmy OmniMount w zakresie dbania o produkt powoduje unieważnienie gwarancji. Okres gwarancji nie ulega wydłużeniu, a jego obowiązywanie nie zostaje wznowione od początku po otrzymaniu wymienionego produktu lub jego komponentu w ramach niniejszej gwarancji. Nikt nie ma prawa wydłużać lub zmieniać okresu obowiązywania niniejszej gwarancji.
Ograniczenia gwarancyjne
OKRES DOMNIEMANEJ GWARANCJI, W TYM GWARANCJI SPRZEDAWALNOŚCI I PRZYDATNOŚCI DO OKREŚLONEGO CELU, NIE MOŻE PRZEKROCZYĆ OKRESU OBOWIĄZYWANIA OKREŚLONEGO W NINIEJSZEJ GWARANCJI.
Ponieważ prawo niektórych stanów nie dopuszcza ograniczenia odpowiedzialności z tytułu gwarancji domniemanych, powyższe ograniczenia mogą nie mieć zastosowania.
FIRMA OMNIMOUNT NIE JEST ODPOWIEDZIALNA ZA PRZYPADKOWE LUB WTÓRNE SZKODY WYNIKAJĄCE Z NIEDOTRZYMANIA JAKIEJKOLWIEK PISEMNEJ LUB DOMNIEMANEJ GWARANCJI.
Ponieważ prawo niektórych stanów nie dopuszcza wyłączenia lub ograniczenia odpowiedzialności z tytułu szkód przypadkowych lub wtórnych, powyższe ograniczenia mogą nie mieć zastosowania.
Niniejsza gwarancja przyznaje użytkownikowi konkretne prawa, przy czym użytkownikowi mogą przysługiwać także inne prawa, które mogą różnić się w zależności od stanu.
Klauzula zrzeczenia się odpowiedzialności: Produkty firmy OmniMount nie są przeznaczone do zapobiegania chorobom, ich leczenia, bądź do łagodzenia ich objawów.

888-60-579-W-00 rev. E • 11/16

Πενταετής Εγγύηση Περιορισμένης Ευθύνης

Η εγγύηση αυτή ισχύει για κταναλωτικά προϊόντα που έχουν αγοραστεί από έναν εξουσιοδοτημένο Αντιπρόσωπο της OmniMount. Η OmniMount εγγυάται ότι τα προϊόντα της θα είναι απαλλαγμένα από ελαττώματα στα υλικά και την κατασκευή για 5 χρόνια από την ημερομηνία πώλησης στον αρχικό αγοραστή. Για να λάβετε υπηρεσίες εγγύησης, επιστρέψτε το ελαττωματικό προϊόν ή εξάρτημα στο κατάστημα όπου αγοράσατε το προϊόν ή σε ένα άλλο κατάστημα λιανικής πώλησης που πωλεί τα προϊόντα OmniMount του ίδιου τύπου. Το κατάστημα λιανικής στη συνέχεια, ανάλογα με τις προτιμήσεις του, θα επισκευάσει το προϊόν, θα σας παραπέμψει σε ένα ανεξάρτητο εργαστήριο επιδιόρθωσης, θα αντικαταστήσει το προϊόν, ή θα επιστρέψει το τίμημα της αγοράς μείον το ποσό που αποδίδεται άμεσα στην προηγούμενη χρήση του προϊόντος σας. Αν αυτό δεν οδηγεί στην αντίστοιχη ανακούφιση για εσάς, μπορείτε στη συνέχεια να επιστρέψετε το μη συμμορφούμενο προϊόν ή εξάρτημα απευθείας στην OmniMount για αντικατάσταση ή, κατά την επιλογή της OmniMount, η επιστροφή της τιμής της αγοράς σας. OmniMount θα επισκευάσει ή θα αντικαταστήσει το ελαττωματικό εξάρτημα ή το προϊόν κατά την απόλυτη διακριτική της ευχέρεια, εφόσον υποβληθεί στην OmniMount εντός της περιόδου εγγύησης που υπόκειται στους όρους του παρόντος. Για να λάβετε υπηρεσίες εγγύησης, επικοινωνήστε με την εξυπηρέτηση πελατών της OmniMount στο 800.MOUNT.IT (800.668.6848) ή στην ηλεκτρονική διεύθυνση info@omnimount.com. Θα πρέπει να δώσετε ένα αντίγραφο της δικής σας πρωτότυπης απόδειξης αγοράς. Εάν το προϊόν σας θα πρέπει να αποσταλεί στην OmniMount για επιθεώρηση, θα είναι υπεύθυνος για τα έξοδα αποστολής· για τους διαμένοντες στην Καλιφόρνια, η OmniMount θα είναι υπεύθυνη για το κόστος αποστολής και χειρισμού. Το προϊόν αντικατάστασης που απεστάλη σε σας θα πρέπει να επιστρέφεται με προκαταβληθέντα από την OmniMount ναύλο. Η εγγύηση αυτή δεν καλύπτει το κόστος της εργασίας, για την αφαίρεση ενός ελαττωματικού προϊόντος ή εξαρτήματος ή για την επανεγκατάσταση του οποιουδήποτε προϊόντος ή εξαρτήματος αντικατάστασης.

Η παρούσα εγγύηση δεν ισχύει για ελαττώματα ή ζημιές που προκλήθηκαν από ακατάλληλες εγκαταστάσεις, εγκαταστάσεις πάνω από συγκεκριμένο βάρος, το εύρος, τον χειρισμό, τη συντήρηση, την αποθήκευση, την εγκατάσταση, την αφαίρεση ή την εκ νέου εγκατάσταση, κακή χρήση, αλλοίωση, η χρήση μη συμβατών εξαρτημάτων, προβλήματα ηλεκτρικής ισχύος, η επίπτωση από ξένα αντικείμενα, ατύχημα, πυρκαγιά, πράξεις του Θεού, φυσιολογική φθορά ή ζημία κατά την μεταφορά άλλη εκτός εκείνης κατά τη διάρκεια της αρχικής αποστολής από την OmniMount. Η μη τήρηση των οδηγιών προφύλαξης και συντήρησης προϊόντος από την OmniMount θα οδηγήσει σε ακύρωση της εγγύησης. Δεν μπορεί να γίνει παράταση ή επανεκκίνηση της εγγύησης αυτής κατά την παραλαβή οποιουδήποτε προϊόντος αντικατάστασης ή εξαρτήματος που καλύπτονται από αυτήν την εγγύηση. Κανένα άτομο δεν είναι εξουσιοδοτημένο να παρατείνει ή να τροποποιήσει κατά οποιονδήποτε τρόπο αυτήν την εγγύηση.

Περιορισμοί

Η ΔΙΑΡΚΕΙΑ ΤΗΣ ΟΠΟΙΑΣΔΗΠΟΤΕ ΣΥΝΕΠΑΓΟΜΕΝΗΣ ΕΓΓΥΗΣΗΣ, ΣΥΜΠΕΡΙΛΑΜΒΑΝΟΜΕΝΩΝ ΤΩΝ ΕΓΓΥΗΣΕΩΝ ΕΜΠΟΡΕΥΣΙΜΟΤΗΤΑΣ ΚΑΙ ΚΑΤΑΛΛΗΛΟΤΗΤΑΣ ΓΙΑ ΚΑΠΟΙΟ ΣΥΓΚΕΚΡΙΜΕΝΟ ΣΚΟΠΟ ΔΕΝ ΠΡΕΠΕΙ ΝΑ ΥΠΕΡΒΑΙΝΕΙ ΤΗΝ ΠΕΡΙΟΔΟ ΕΓΓΥΗΣΗΣ ΠΟΥ ΠΡΟΒΛΕΠΕΤΑΙ ΣΤΟ ΠΑΡΟΝ.

Μερικές πολιτείες δεν επιτρέπουν περιορισμούς στο χρόνο διάρκειας μιας σιωπηρής εγγύησης, συνεπώς ο παραπάνω περιορισμός μπορεί να μην ισχύει για εσάς.

Η OMNIMOUNT ΔΕΝ ΘΑ ΕΙΝΑΙ ΥΠΕΥΘΥΝΗ ΤΩΝ ΟΠΟΙΩΝΔΗΠΟΤΕ ΣΥΜΠΤΩΜΑΤΙΚΩΝ Ή ΠΑΡΕΠΟΜΕΝΩΝ ΖΗΜΙΩΝ ΠΟΥ ΠΡΟΚΥΠΤΟΥΝ ΑΠΟ ΤΗΝ ΠΑΡΑΒΑΣΗ ΤΗΣ ΟΠΟΙΑΣΔΗΠΟΤΕ ΓΡΑΠΤΗΣ Ή ΣΙΩΠΗΡΗΣ ΕΓΓΥΗΣΗΣ.

Ορισμένες πολιτείες δεν επιτρέπουν την εξαίρεση ή τον περιορισμό συμπτωματικών ή παρεπόμενων ζημιών, οπότε ο ανωτέρω περιορισμός ή εξαίρεση ενδέχεται να μην ισχύει για σας.

Η εγγύηση αυτή σας παρέχει συγκεκριμένα νομικά δικαιώματα και ενδέχεται να έχετε και άλλα νομικά δικαιώματα τα οποία διαφέρουν από πολιτεία σε πολιτεία.

Αποποίηση ευθυνών:: Οι συσκευές OmniMount δεν προορίζονται για ίαση, θεραπεία, περιορισμό ή πρόληψη οποιασδήποτε ασθένειας.

Beş Yıllık Sınırlı Garanti

Bu garanti yetkili bir OmniMount Bayiinden satın alınan OmniMount tüketici ürünleri için geçerlidir. OmniMount, asıl satın alana satış tarihinden itibaren 5 yıl boyunca ürünlerinin malzeme ve işçilik yönünde kusursuz olacağını garanti eder. Garanti hizmetinden yararlanmak için, kusurlu ürün veya parçayı satın aldığınız mağazaya veya aynı türde OmniMount ürünleri satan başka bir perakende satış mağazasına getirin. Perakende satış mağazası, tercihine göre, ürünü onaracak, sizi bağımsız bir onarım tesisine yönlendirecek, ürünü değiştirecek veya doğrudan ürünü önceki kullanımınıza yüklenebilir miktardan daha az satış tutarı bedelini geri ödeyecektir. Bu sizin için uygun bir çözüm olmazsa, uyumlu olmayan ürünü veya parçayı değişim veya OmniMount'ın takdirine bağlı olarak satış tutarı üzerinden geri ödeme için doğrudan OmniMount'a gönderebilirsiniz. OmniMount, kusurlu ürün burada belirtilen şartlara tabi garanti süresi içinde OmniMount'a gönderilirse kusurlu parça veya ürünü kendi takdirine bağlı olarak onaracak veya değiştirecektir. Garanti hizmetinden yararlanmak için 800.MOUNT.IT (800.668.6848) numaralı telefondan veya info@omnimount.com e-posta adresinde OmniMount müşteri hizmetleri ile temasa geçin. Asıl makbuzunuzun bir fotokopisini de göndermelisiniz. Ürününüzün kontrol için OmniMount'a gönderilmesi gerekirse, nakliye ücretleri size aittir; Kaliforniya'da ikamet edenler için nakliye ve alım ücretleri OmniMount tarafından karşılanacaktır. Size gönderilen yedek ürün OmniMount tarafından navlunu peşin ödenmiş olarak gönderilecektir. Bu garanti, kusurlu ürün veya parçayı çıkarmak veya yedek herhangi bir ürün veya parçayı yeniden monte etmek için harcanan işçilik maliyetini kapsamaz. Bu garanti, yanlış montaj, belirtilen ağırlığın üzerinde montaj, elleçleme, bakım, depolama, kurulum, sökme veya tekrar kurma, hatalı kullanım, değişiklik, uyumlu olmayan aksesuarların kullanılması, elektrik kaynaklı sorunlar, yabancı maddelerle darbe verilmesi, kaza, yangın, doğal afetler, normal aşınma veya yıpranmadan kaynaklanan kusurlar veya hasarlar ve OmniMount tarafından asıl gönderim sırasında olan dışındaki nakliye hasarlarını kapsamaz. OmniMount tarafından verilen ürün bakım talimatlarına uyulmaması, garantiyi geçersiz kılar. Bu garanti, bu garanti altında herhangi bir yedek ürün veya parça alındıktan sonra uzatılamaz veya yeniden başlatılamaz. Bu garantiyi uzatmaya veya değiştirmeye hiç kimse yetkili değildir.

Sınırlandırmalar

TİCARİ ELVERİŞLİLİK VE ÖZEL BİR AMACA UYGUNLUK GARANTİLERİ DAHİL HİÇBİR ZIMNÎ GARANTİ SÜRESİ, BURADA BELİRTİLEN GARANTİ SÜRESİNİ GEÇEMEZ.

Bazı ülkeler zımnî garantinin ne kadar süreceğine dair yapılan sınırlandırmalara izin vermemektedir; bu nedenle yukarıdaki sınırlandırma sizin için geçerli olmayabilir.

OMNIMOUNT, YAZILI VEYA ZIMNÎ HİÇBİR GARANTİNİN İHLALİNDEN KAYNAKLANAN ARIZÎ VEYA DOLAYLI HASARLARDAN SORUMLU DEĞİLDİR.

Bazı ülkeler arızî veya dolaylı sınırlandırmaya veya bunun istisna edilmesine izin vermemektedir; bu nedenle yukarıdaki sınırlandırma veya istisna sizin için geçerli olmayabilir.

Bu garanti size belirli yasal haklar vermektedir ve ülkeye bağlı olarak değişebilecek başka yasal haklara sahip olabilirsiniz.

Yasal Uyarı: OmniMount cihazları, herhangi bir hastalığın tedavi edilmesi, hafifletilmesi veya önlenmesi amacıyla tasarlanmamıştır.

סינש שמחל תלבגומ תוירחא

ריאתמ סינש 5 רשמל הדובעבו רמוחב סימגמפ סיפח ויהי היצומ יכ תוירחא תאזב הקינעמ OmniMount. לש השרומ קוושממ ושכרנש OmniMount לש הכירצה יצומ לע הלח וז תוירחא תנוחנ, .גוסה ותואמ OmniMount לש סיצומ תרכומה תרחא תונחל וא שכרנ אוה הבש תונחל סוגפה ביכרה וא רצומה תא ריזחהל שי, תוירחאה תרגסמב תוריש תלבקל .ירוקמה שכורל סתריכמ סלוה וניא ויידע הז דעס סא .הכ דע רצומב רשומישמ עבונה סיוסמ סוכס יוכינב רצומה תולע ויגב רתוא הכזת וא רצומה תא פילחת, תיאמצע וקיק תדבעמל רתוא הנפת, רצומה תא קתת, התריחבל ביכרה תא פילחת וא וקתת OmniMount. רצומה תולע ויגב יוכיצ OmniMount לש התריחבל, וא יפולח ביכר וא רצומ תלבקל OmniMount-ל תורישי סוגפה ביכרה וא רצומה תא ריזחהל לכות, רתעדל לש תוחוקלה תוריש לא תונפל שי, תוירחאה תרגסמב תוריש תלבקל. .ואכ סימושרה סיאנתל ויופכבו תוירחאה תפוקת תרגסמב OmniMount לא חלשמ אוה דוע לכ, ידעלבה התעד לוקישל סוגפה רצומה וא רילע היהי, הקידבל OmniMount לא רצומה תא חולשל רילע סא .תירוקמה הלבקה לש קתוע פרצל שי .info@omnimount.com ל"אודב וא (800.668.6848)800.MOUNT.IT וופלטב OmniMount תא הסכמ הניא וז תוירחא .OmniMount ידי לע שארמ סלושמה חולשמב רילא חלשיי יפולחה רצומה .חולשמהו לופיטה ימד תא סלשמ OmniMount, הינרופילק יבשותכ .רמעצב חולשמה ימד תא סלשל לקשמה תויהנמה תגרוחה הנקתהמ, הנוכנ אל הנקתהמ האצותכ ומרגייש סיקזנ וא סימגפ לע הלח הניא וז תוירחא .יפולח ביכר וא רצומ לש שדחמ הנקתהל וא סוגפ ביכר וא רצומ תרסהל הדובעה תולע עבצאמ, הפירשמ, הנוא תמ, סירז סימצע לש העיגפמ, למשח תויעבמ, סימאות אל סירדיבאב שומישמ, יונישמ, הערל שומישמ, שדחמ הנקתהה וא הרסהה, הנקתהה, וסחאה, הקוזחתה, לופיטה, חוטוה לחת וא ררואת אל וז תוירחא .תוירחאה לוטיבל ליבות OmniMount ידי לע ונתינש רצומב לופיטה תויחנה לע הדפקה יא .OmniMount לש ירוקמה חולשמב טעמל חולשמב קזנמ וא יעבט יאלבמ, סיהולא .וז תוירחא תונשל וא ריאהל יאשר וניא דחא פא .תוירחאה תרגסמב יפולח ביכר וא רצומ תלבק רחאל שדחמ

תולבגה

.ואכ המושרה תוירחאה תפוקת לע הלעי אל, תמיוסמ הרטמל המאתה וא תוריחס רבדב תוירחא ללוכ, תזמורמ תוירחא לכ רשמ .הלח הניא ליעל הלבגהה הזכ הרקמבש רכ, תזמורמה תוירחאה רשמ תלבגה לע תורסוא תונידמהמ קלח .תזמורמה וא הבותכה תוירחאה תרפהמ האצותכ עבני רשא יתאצות וא ייבגא קזנ ויגב תוירחאב אשית אל OMNIMOUNT .הלח הניא ליעל הגרחהה וא הלבגהה הזכ הרקמבש רכ, סייתאצות וא סייבגא סיקזנ תלבגה וא תגרחה לע תורסוא תונידמהמ קלח .היינשל תחא הנידממ תונתשמה, תופסונ תויטפשמ תויוכז רתושרל ודמעיש וכתיי רא תומיוסמ תויטפשמ תויוכז רל הקינעמ וז תוירחא .איהש הלחמ לכ תעינמל וא הלקהל, לופיט, הפורתכ שמשל סידעוימ סניא OmniMount לש סירצומה :רותיו בתכ

ERGOTRON®
Ergotron Inc.
4409 East Baseline Road, Suite 130,
Phoenix, AZ 85042
1-800-MOUNT-IT (1-800-668-6848)
www.omnimount.com

OMNIMOUNT®

All trademarks are the property of their respective companies.
OmniMount is a registered trademark of Ergotron, Inc. © 2015

888-60-579-W-00 rev. E • 11/16